Corberó

FRIGORÍFICO COMBI INTEGRABLE

MANUAL DEL USUARIO

CCM1954NFEINTEG

Antes de utilizar el frigorífico, lea atentamente el manual del usuario

Contenido

INSTRUCCIONES DE SEGURIDAD IMPORTANTES 2

PROTECCIÓN MEDIOAMBIENTAL 5

INSTRUCCIONES DE INSTALACIÓN 6

Instalación en un armario 7

Inversión de las puertas 9

Cambio de la lámpara 11

Mover el aparato 11

Consejos de ahorro de energía 11

DESCRIPCIÓN DEL PRODUCTO 12

Partes y funciones 12

INSTRUCCIONES DE FUNCIONAMIENTO 13

Uso y funciones 13

Almacenamiento de alimentos 15

MANTENIMIENTO Y LIMPIEZA 16

SOLUCIÓN DE PROBLEMAS 18

DATOS TÉCNICOS 20

APÉNDICE 21

Especial para la nueva norma europea 21

¡Antes de conectar el aparato por primera vez, debe leer las recomendaciones de seguridad siguientes!

> Este aparato está pensado para uso doméstico y similares, como áreas de cocina del personal en tiendas, oficinas y otros entornos de trabajo; casas de campo y clientes de hoteles, moteles y otros tipos de entornos residenciales; ambientes tipo pensión, catering y aplicaciones similares que no sean en comercios.

> Este aparato no está pensado para ser utilizado por personas (incluidos niños) con capacidades físicas, sensoriales o mentales reducidas o falta de experiencia y conocimientos, a menos que estén bajo supervisión o instrucción respecto al uso del aparato por parte de una persona responsable de su seguridad.

Explicación de los términos/símbolos

	PELIGRO Este símbolo indica que hay peligros para la vida y la salud de las personas debido a gas extremadamente inflamable.
	ADVERTENCIA La palabra de señal indica un peligro con un nivel medio de riesgo que, si no se evita, puede causar lesiones graves o incluso la muerte.
	PRECAUCIÓN La palabra de señal indica un peligro con un nivel bajo de riesgo que, si no se evita, puede causar lesiones moderadas o menores.
	ATENCIÓN La palabra de señal indica información importante (p. ej. daños materiales), pero no un peligro.

IMPORTANTE: Preste atención especial a los mensajes que contengan las palabras **PELIGRO**, **ADVERTENCIA** o **PRECAUCIÓN**. Estas palabras se usan para advertirle de un peligro potencial que puede causar lesiones graves a Ud. y a otras personas.
Las instrucciones le indicarán cómo reducir la posibilidad de lesiones y le informarán de lo que puede ocurrir si no se siguen las instrucciones.

ATENCIÓN : Estas instrucciones de funcionamiento son generales. Esto significa que hay ciertas funciones que son aplicables a su frigorífico/congelador y otras no.

Estamos trabajando constantemente en el desarrollo y mejora de nuestros tipos y modelos de aparatos. Por lo tanto, nos reservamos el derecho a efectuar cambios en el diseño, el equipo y los accesorios de todos los tipos y modelos, sin previo aviso.

INSTRUCCIONES DE SEGURIDAD IMPORTANTES

¡LEA Y GUARDE ESTAS INSTRUCCIONES!

ADVERTENCIA: Riesgo de incendio / material inflamable

El refrigerante y el material de espuma de ciclopentano que se usan en el aparato son inflamables. Por lo tanto, cuando se desecha el aparato, debe mantenerse alejado de cualquier fuente de ignición y ser reciclado por una empresa especializada con la cualificación correspondiente, no mediante combustión, para evitar daños en el medio ambiente o cualquier otro

ADVERTENCIA

Advertencias generales de seguridad

- Es necesario vigilar a los niños para que no jueguen con el aparato.
- Si el cable eléctrico está dañado, debe ser reemplazado por el fabricante, su agente de servicio o una persona cualificada similar, para evitar cualquier peligro.
- En este aparato no deben almacenarse sustancias explosivas como botes de aerosol con un propelente inflamable.
- El aparato debe desenchufarse después de usarse y antes de que el usuario realice su mantenimiento.
- **ADVERTENCIA:** Las aberturas de ventilación de la carcasa del aparato o la estructura integrada deben mantenerse libres de obstrucciones.
- **ADVERTENCIA:** No deben usarse dispositivos mecánicos ni otros medios para acelerar el proceso de descongelación diferentes de los recomendados por el fabricante.
- **ADVERTENCIA:** No debe dañarse el circuito de refrigerante.
- **ADVERTENCIA:** No debe usarse ningún dispositivo eléctrico dentro del aparato, a menos que sea del tipo recomendado por el fabricante.
- **ADVERTENCIA:** El frigorífico debe eliminarse de conformidad con las normas locales de uso de gases inflamables explosivos y refrigerantes.
- **ADVERTENCIA:** Cuando ubique el aparato, asegúrese de que el cable de alimentación no quede atrapado ni se dañe.
- **ADVERTENCIA:** No coloque regletas de múltiples tomas de corriente ni fuentes de alimentación portátiles detrás del aparato.
- No utilice cables de extensión ni adaptadores sin conexión a tierra (de dos clavijas).
- Para evitar un peligro debido a inestabilidad del aparato, debe fijarse de acuerdo con las instrucciones.
- Antes de instalar cualquier accesorio, el frigorífico tiene que desconectarse de la alimentación eléctrica. Compruebe que el cable de alimentación no quede atrapado por el frigorífico. No pise el cable de alimentación.

PRECAUCIÓN

Uso diario

- Cuando desconecte el enchufe eléctrico del frigorífico no lo haga tirando del cable de alimentación. Sujete firmemente el enchufe y tire de él para desenchufarlo de la toma de corriente.
- Para garantizar un uso seguro, no dañe el cable de alimentación ni lo use si está dañado o desgastado.
- Utilice una toma de corriente dedicada; la toma no debe compartirse con otros aparatos eléctricos.
- El enchufe de alimentación debe estar firmemente conectado en la toma de corriente, ya que si no podrían producirse incendios.
- Debe asegurarse de que el electrodo de conexión a tierra de la toma de corriente esté equipado con una línea de conexión a tierra fiable.
- Cierre la válvula del gas que tiene fuga y después abra las puertas y ventanas si hay una fuga de gas y de otros gases inflamables.
- No desenchufe el frigorífico ni otros aparatos eléctricos, ya que la chispa puede causar un incendio.
- No debe usarse ningún dispositivo eléctrico sobre el aparato, a menos que sea del tipo recomendado por el fabricante.
- Los huecos entre las puertas del frigorífico y entre las puertas y el cuerpo del frigorífico son pequeños, no debe introducir la mano en ellos, ya que podría aplastarse los dedos. Cuando cierre la puerta del frigorífico hágalo con cuidado, para evitar que caigan productos.
- No coja alimentos ni recipientes con las manos húmedas dentro del frigorífico en funcionamiento, especialmente si son metálicos, para evitar quemaduras por congelación.
- No permita que los niños entren en el frigorífico o se suban a él, ya que podrían asfixiarse o caer y sufrir lesiones.
- No coloque objetos pesados sobre el frigorífico, ya que pueden caer al abrir o cerrar la puerta y causar lesiones accidentales.
- No introduzca productos inflamables, explosivos, volátiles y altamente corrosivos en el frigorífico, para evitar daños en los productos o accidentes por incendios.
- No coloque productos inflamables cerca del frigorífico, para evitar incendios.
- El frigorífico está pensado para uso doméstico, como el almacenamiento de alimentos; no debe usarse para otros propósitos, como el almacenamiento de sangre, medicamentos o productos biológicos, etc.
- No almacene cerveza, bebidas ni otros fluidos en botellas o recipientes dentro del congelador, ya que las botellas o los recipientes cerrados podrían romperse debido a la congelación y causar daños.

ADVERTENCIA

- Solo debe conectarse al suministro de agua potable. (Apropiado para la cubitera) **(*)**
- Para evitar que puedan quedar atrapados niños, las llaves deben mantenerse fuera de su alcance y no cerca del congelador horizontal (o frigorífico) (en el caso de los aparatos con cerraduras).(*)

(*): Esta característica varía dependiendo del modelo adquirido.

ADVERTENCIA

Para la norma UE:

Este electrodoméstico puede ser utilizado por niños de 8 años o más o por personas con facultades físicas, sensoriales o mentales reducidas, o con falta de experiencia y conocimientos, siempre que sea bajo supervisión o siguiendo indicaciones sobre su uso de forma segura y que comprendan los peligros relacionados. Asegúrese de que los niños no jueguen con el aparato. La limpieza y el mantenimiento a efectuar por el usuario no deben ser realizados por niños sin supervisión.

Para evitar la contaminación de los alimentos, deben seguirse las instrucciones siguientes::

- Si la puerta se abre por tiempo excesivo puede producirse un aumento importante de la temperatura en los compartimentos del aparato.
- Limpie regularmente las superficies que puedan entrar en contacto con alimentos y los sistemas de drenaje accesibles.
- Limpie los depósitos de agua si no se han usado en un plazo de 48h; lave el sistema de agua conectado a un suministro de agua, si no se ha extraído agua durante 5 días. **(Nota 1)(*)**
- La carne y el pescado crudos deben conservarse dentro del frigorífico, en recipientes adecuados, de modo que no estén en contacto con otros alimentos ni goteen sobre ellos.
- Los compartimentos para alimentos congelados de dos estrellas son apropiados para conservar alimentos precongelados, conservar o hacer helado y fabricar cubitos de hielo. **(Nota 2)(*)**
- Los compartimentos de 1, 2 y 3 estrellas no son apropiados para congelar alimentos frescos. **(Nota 3)(*)**
- Los aparatos que no tienen un congelador de 4 estrellas no son apropiados para congelar alimentos. **(Nota 4)(*)**
- Si el frigorífico se deja vacío durante periodos prolongados, debe apagarse, descongelarse, limpiarse, secarse y la puerta debe dejarse abierta para evitar que se forme moho dentro de él.

NOTA 1, 2, 3, 4: Debe confirmar si es aplicable en función del tipo de compartimento del aparato.

(*): Esta característica varía dependiendo del modelo adquirido.

Símbolo "4 estrellas": Congelador a -18 ˚C o menos y puede realizar congelación rápida de una determinada cantidad de alimentos

Símbolo "3 estrellas": Congelador -18 ˚C o menos

Símbolo "2 estrellas": Congelador -12 ˚C o menos

Símbolo "1 estrella": Congelador con una temperatura y condiciones de almacenamiento de -6 ˚C

PRECAUCIÓN

Este producto no está recomendado para usarse con tomas de corriente o interruptor principal con función A/ GFCI, de lo contrario puede causar un disparo incorrecto.

1. El disparo no supone un riesgo para la seguridad.
2. Si el disparo persiste, se recomienda reemplazar las tomas de corriente o el interruptor principal sin función a/gfci.

ADVERTENCIA

Hay riesgo de que los niños puedan quedar atrapados. Antes de desechar su frigorífico o congelador antiguo:

> Quite las puertas.

> Deje los estantes colocados, de modo que los niños no puedan entrar fácilmente.

PROTECCIÓN MEDIOAMBIENTAL

Eliminación de aparatos eléctricos de forma ecológica

Este símbolo del cubo de basura tachado indica que los aparatos eléctricos y electrónicos (WEEE) no deben eliminarse en las basuras municipales normales.

Los aparatos eléctricos antiguos pueden contener sustancias peligrosas, por lo que la eliminación correcta de su aparato antiguo ayudará a evitar las consecuencias negativas potenciales para el medio ambiente y la salud humana. Su aparato antiguo puede contener piezas que podrían usarse para reparar otros productos y otros materiales valiosos que pueden reciclarse para preservar recursos limitados.

⚠ PRECAUCIÓN

El refrigerante y el material de espuma de ciclopentano que se usan en el frigorífico son inflamables. Por lo tanto, cuando se desecha el aparato, debe mantenerse alejado de cualquier fuente de ignición y ser reciclado por una empresa especializada con la cualificación correspondiente, no mediante combustión, para evitar daños en el medio ambiente o cualquier otro peligro.

Información en el embalaje

Los materiales de embalaje del producto se fabrican con materiales reciclables, de acuerdo con nuestros Reglamentos medioambientales nacionales. No elimine los materiales de embalaje con la basura doméstica u otros residuos. Llévelos a los puntos de recogida de materiales de embalaje establecidos por las autoridades locales.

INSTRUCCIONES DE INSTALACIÓN

Antes de usar por primera vez

Extraiga el embalaje exterior e interior, limpie el exterior a fondo con un paño suave y seco y el interior con un paño humedecido con agua tibia.

Antes de conectar su frigorífico a la fuente de alimentación, compruebe que la tensión indicada en la etiqueta de clasificación de su aparato corresponde a la de su hogar. Una tensión diferente podría dañar el aparato.

El aparato debe estar conectado a tierra. El fabricante no es responsable de los daños que puedan producirse como resultado del uso sin conexión a tierra.

Diagrama del espacio necesario

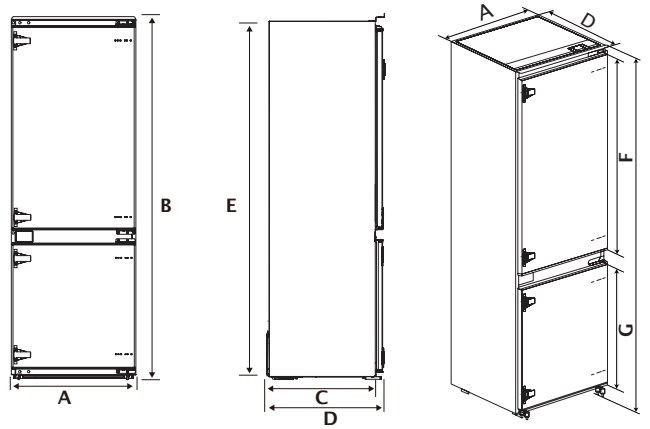

A	B	C	D	E	F	G
540	1955	515	550	1940	1076	706

Aviso: Todas las dimensiones en mm

Temperatura ambiente

Dependiendo de la clase de clima, el frigorífico está pensado para usarse con un rango de temperatura ambiente según se especifica en la tabla siguiente.

Es posible que el aparato no funcione correctamente con temperaturas fuera del rango específico.

La clase de clima se indica en la etiqueta del producto.

Tipo de clima	Temperatura ambiente
SN	+10 ˚C a +32 ˚C
N	+16 ˚C a +32 ˚C
ST	+16 ˚C a +38 ˚C
T	+16 ˚C a +43 ˚C

Si tiene dudas sobre la instalación, consulte con su distribuidor, con nuestro servicio al cliente o con el centro de servicio autorizado más próximo.

ATENCIÓN

El rendimiento de refrigeración y el consumo de energía del frigorífico puede verse afectado por la temperatura ambiente, la frecuencia de apertura de la puerta y la ubicación del frigorífico. Recomendamos ajustar la temperatura de forma apropiada.

Instalación en un armario

Pasos:

1. Tamaño del armario necesario.

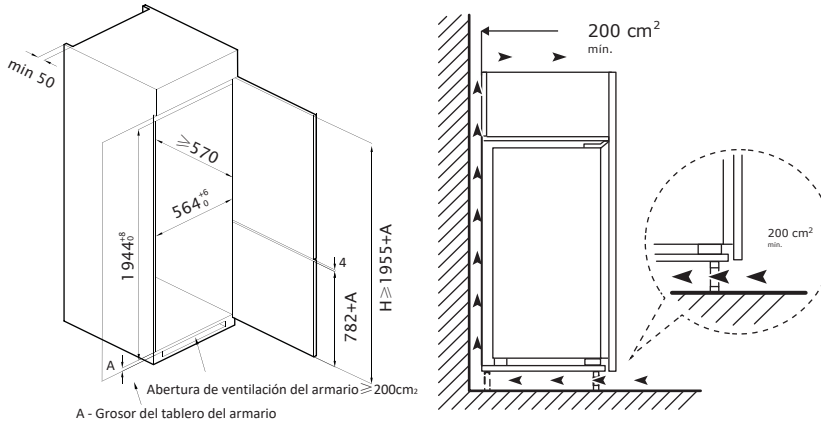

2. Empuje el frigorífico dentro del armario y ajústelo para asegurarse de que el ribete del borde del panel superior toque completamente el borde superior del armario y el gancho de tope de la pata de soporte toque completamente el borde inferior del armario.
3. Fije la pata de soporte con tornillos, después instale las tapas de los tornillos.

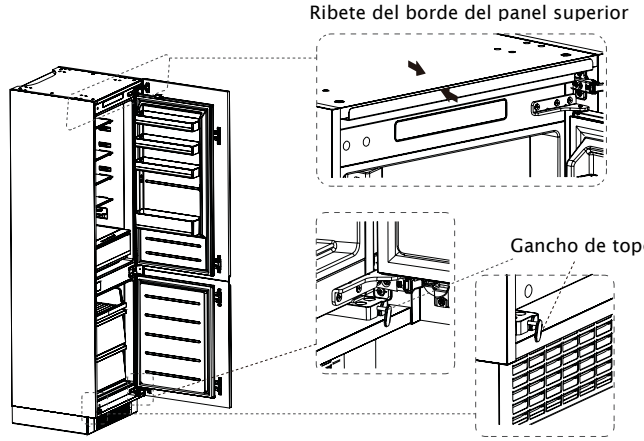

4. Fije el panel superior a la parte superior del interior del armario con tornillos, después instale las tapas de los tornillos.

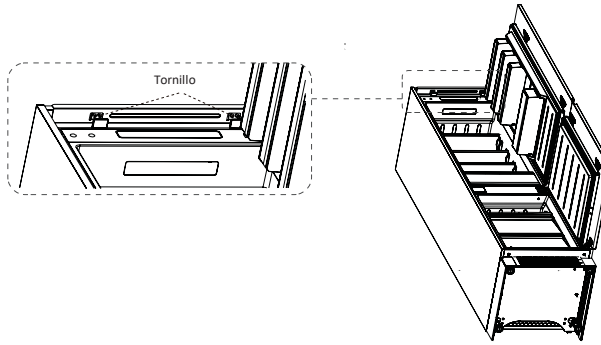

5. Abra la puerta inferior del armario hasta el ángulo máximo y abra la puerta inferior del frigorífico hasta la posición correspondiente. Deslice el bloque para asegurarse que el borde interior quede alineado con el borde de la puerta inferior del frigorífico, después fije el bloque en la puerta del armario con tornillos e instale las tapas de los tornillos. Fije la puerta superior del frigorífico del mismo modo a la puerta del armario. Intercambie la posición fijada de la pata ajustable y la bisagra inferior, después fíjelos de nuevo.

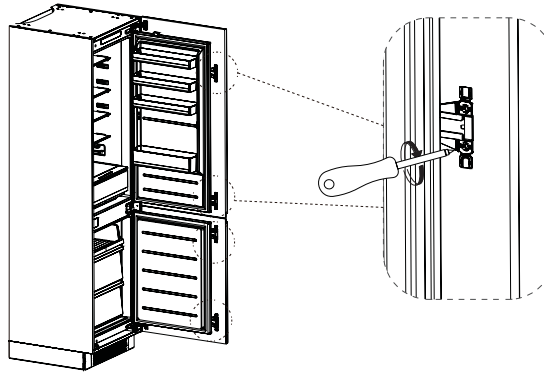

6. Extraiga la tira de obturación de la bolsa de accesorios y colóquela a presión en el hueco que hay entre el armario y el frigorífico. Se ha completado la instalación.

ATENCIÓN

Precauciones antes de la instalación: La información del manual de instrucciones solo es como referencia. El producto real puede ser diferente. Antes de instalar y ajustar los accesorios, debe asegurarse de que el frigorífico esté desconectado de la alimentación.

Inversión de las puertas

Piezas ya montadas en el frigorífico (de fábrica):

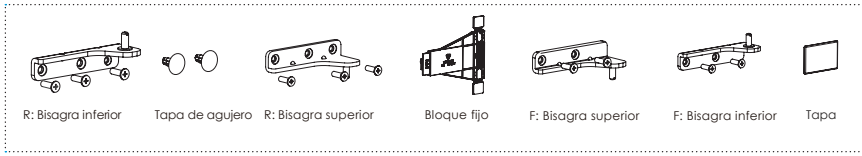

Pasos:

1. Apague el frigorífico y extraiga todos los objetos de las bandejas de la puerta.
2. Extraiga la bisagra superior y las tapas de los agujeros de la puerta del frigorífico.
3. Extraiga la puerta del frigorífico, la bisagra inferior y la tapa del agujero.

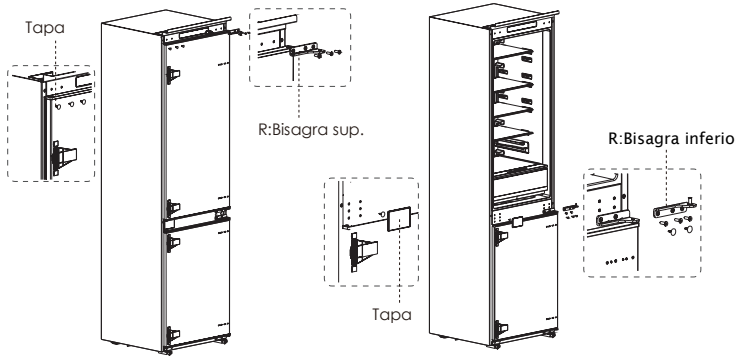

4. Intercambie la R:bisagra inferior y la R:bisagra superior, después instálelas de acuerdo con los pasos siguientes e instale las tapas de los agujeros superiores.
5. Extraiga los dos bloques fijos de la puerta del frigorífico y gírelos 180° e instálelos en el otro lado de la puerta del frigorífico.

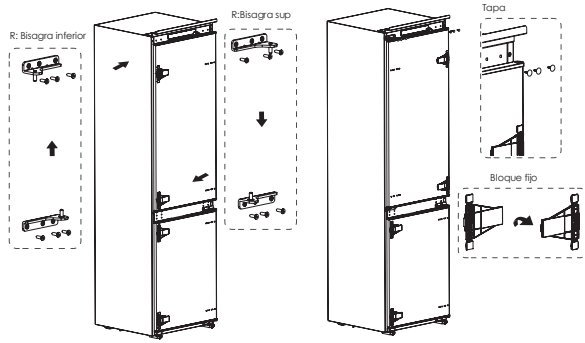

6. Extraiga la bisagra superior de la puerta del congelador y la clavija de unión.
7. Extraiga la puerta del congelador, la bisagra inferior y las tapas de los agujeros.

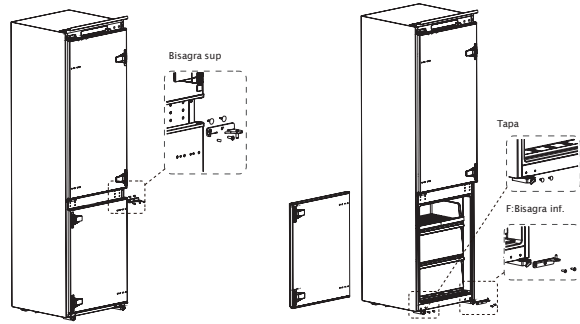

8. Intercambie la F:bisagra inferior y la F:bisagra superior, después instálelas de acuerdo con los pasos siguientes e instale la cubierta del agujero superior y las tapas de los agujeros inferiores.
9. Extraiga los dos bloques fijos de la puerta del congelador y gírelos 180˚ e instálelos en el otro lado de la puerta del congelador.

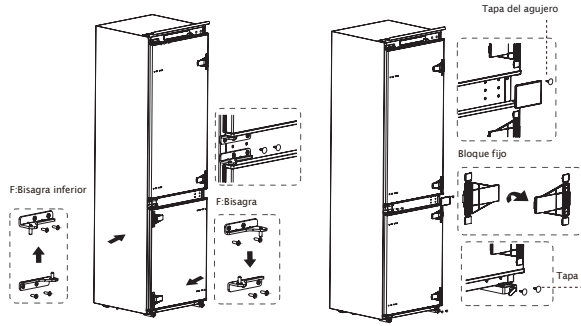

ATENCIÓN

Diferencias: Debido a los cambios técnicos y los diferentes modelos, algunas de las ilustraciones de este manual pueden diferir de su modelo.

Cambio de la lámpara

Cualquier cambio o mantenimiento de las lámparas LED debe realizarlo el fabricante, un agente de servicio o una persona cualificada similar.

Este producto contiene una fuente de luz de clase de eficiencia energética (F).

Después de conectar el cable (o el enchufe) de alimentación eléctrica en la toma de corriente, espere 2 o 3 horas antes de introducir alimentos en el aparato. Si introduce alimentos antes de que se haya enfriado completamente, pueden estropearse.

Mover el aparato

1. Retire todos los productos del aparato.
2. Desconecte el enchufe de alimentación, insértelo y fíjelo en el gancho del enchufe de alimentación de la parte trasera o en la parte superior del aparato.
3. Fije con cinta adhesiva las piezas como los estantes y la puerta para evitar que caigan mientras se mueve el aparato.
4. Mueva el aparato cuidadosamente, entre más de dos personas. Cuando se transporte el aparato una distancia larga, debe mantenerse vertical.

Consejos de ahorro de energía

No coloque el aparato cerca de cocinas, radiadores u otras fuentes de calor. Si la temperatura ambiente es alta, el compresor funcionará más frecuentemente y más tiempo, incrementando el consumo de energía.

Asegúrese de que haya una ventilación suficiente en la base, los lados y la parte trasera del aparato.

Observe también las dimensiones indicadas en el capítulo "Instalación".

La disposición de los cajones, los estantes y las bandejas como se muestra en la visión general del aparato ofrece el uso de energía más eficiente y debe mantenerse en la mayor medida posible.

Para obtener mayor espacio de almacenamiento (p. ej. para productos refrigerados/congelados más grandes), tienen que extraerse los cajones y estantes centrales. Los cajones y estantes superiores e inferiores deben extraerse los últimos, si es necesario.

Si el compartimento del frigorífico/congelador está lleno uniformemente, se contribuye a un consumo de energía óptimo.

Deje que se enfríen los alimentos calientes antes de colocarlos en el compartimento del frigorífico/congelador. Si los alimentos ya se han enfriado, se mejora la eficiencia energética.

Deje que los alimentos congelados se descongelen en el compartimento del frigorífico. El frío de los alimentos congelados reduce el consumo de energía del frigorífico y así se mejora la eficiencia energética.

Abra la puerta solo lo necesario, para minimizar la pérdida de frío. Si la puerta se abre brevemente y se cierra correctamente, se reduce el consumo de energía.

Si se ajusta la temperatura más baja de lo necesario, se contribuye a un uso óptimo de la energía.

Las juntas de las puertas de su aparato deben estar perfectamente intactas, para que las puertas cierren correctamente y no se aumente innecesariamente el consumo de energía.

DESCRIPCIÓN DEL PRODUCTO

Partes y funciones

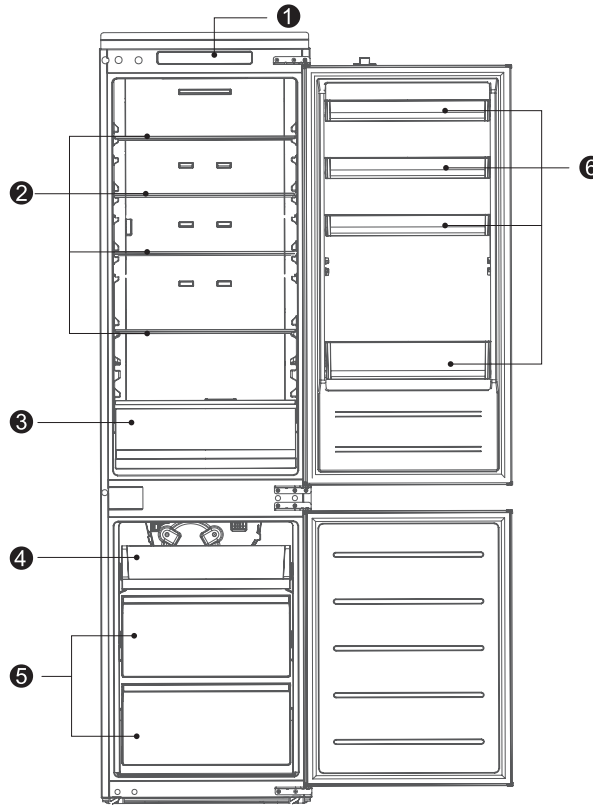

1	Control de temperatura	2	Estante de vidrio
3	Verdulero	4	Cajón pequeño
5	Cajón grande	6	Bandeja de la puerta

> Para lograr el uso más eficiente de la energía, debe mantener todos los elementos internos como bandejas, cajones, estantes y cubitera en la posición de suministro del fabricante.

ATENCIÓN

Diferencias: Debido a los cambios técnicos y los diferentes modelos, algunas de las ilustraciones de este manual pueden diferir de su modelo.

INSTRUCCIONES DE FUNCIONAMIENTO

Uso y funciones

Placa de características

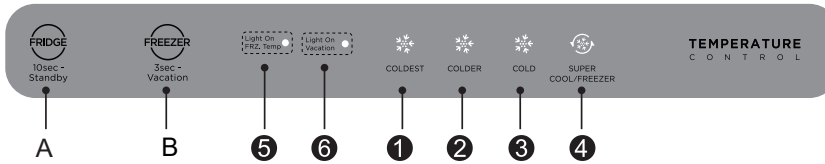

Botón

A Ajuste del compartimento del frigorífico / Botón de modo de espera

B Ajuste del compartimento del congelador / Botón de modo de vacaciones

Pantalla de indicadores

1 LED 1 : COLDEST

2 LED 2 : COLDER

3 LED 3 : COLD

4 LED 4 : SUPER COOL/FREEZER

5 LED 5 : Light On FRZ. Temp

6 LED 6 : Light On Vacation

No utilice objetos afilados para manejar el panel de control. Pueden rayar o dañar el panel de control.

Display

Cuando se encienda el aparato por primera vez, el display se encenderá completo durante 3 segundos y sonará la señal acústica de conexión, después el display empezará a funcionar normalmente; (El encendido inicial, el nivel del congelador y el del frigorífico están ajustados a **"COLDER"**).

Indicación de fallo

En la pantalla aparecen las advertencias siguientes, indicando las averías correspondientes del frigorífico. Aunque el frigorífico pueda mantener todavía la función de congelación con las averías siguientes, el usuario debe contactar con un especialista de mantenimiento para garantizar un uso normal del frigorífico.

Código de avería	Fallo Descripción
El LED **"5"** y el LED **"6"** parpadean	Avería del sensor de temperatura del congelador
El LED **"1"** y el LED **"6"** parpadean	Avería del sensor de temperatura del frigorífico
El LED **"1"** y el LED **"2"** parpadean	Avería del sensor de hielo en el congelador
El LED **"6"** y el LED **"3"** parpadean	Avería del sensor de temperatura ambiente
El LED **"1"** y el LED **"3"** parpadean	Fallos de comunicación

Ajuste de la temperatura

Haga clic en el botón de ajuste A para ajustar el compartimento del frigorífico.

Haga clic en el botón de ajuste B, los indicadores Light On FRZ. Temp se encienden para ajustar el compartimento del congelador. El frigorífico funcionará de acuerdo con el nuevo nivel

Consejos:

Cuanto más baja sea la temperatura ajustada, más tiempo podrá almacenar de forma segura los alimentos y más electricidad consume el frigorífico.

Cuanto más alta sea la temperatura ajustada, menos tiempo podrá almacenar de forma segura los alimentos y menos electricidad consume el frigorífico.

Modo Super cool

Haga clic en el botón de ajuste A hasta que se encienda el icono y el compartimento del frigorífico entrará en el modo Super cool en un plazo de 15 segundos.

El compartimento del frigorífico saldrá automáticamente del modo Super cool después de 6 horas o pulse el botón de ajuste de la temperatura A para salir antes del modo Super cool.

Modo Super freeze

Haga clic en el botón de ajuste B, los indicadores Light On FRZ. Temp se encenderán y haga clic de nuevo en el botón de ajuste B hasta que se encienda el icono y el compartimento del congelador entrará en el modo Super freeze en un plazo de 15 segundos.

El compartimento del congelador saldrá automáticamente del modo Super freeze después de 40 horas o pulse el botón de ajuste de la B para salir antes del modo Super freeze.

Se sugiere activar el modo Super freeze durante 12 horas antes de colocar una gran cantidad de alimentos congelados en el congelador a la vez.

Modo de espera

Haga clic en el botón de ajuste A durante 10 segundos para entrar en el modo de espera. Todas las cargas y el display se apagarán.

En el modo de espera, haga clic en el botón de ajuste A durante 10 segundos para restablecer el control normal.

Modo de vacaciones

Haga clic en el botón B durante 3 segundos para entrar en el modo de vacaciones, se encenderá el icono Light On Vacation, el modo de vacaciones se iniciará después de 15 segundos.

En el modo de vacaciones, el compartimento del frigorífico se apaga y el del congelador se ajusta en MÁS FRÍO.

En el modo de vacaciones, haga clic en el botón de ajuste A o B hasta que se apague el icono Light On Vacation, que podría salir del modo de vacaciones.

Almacenamiento de alimentos

Congelador

El congelador está diseñado para ultracongelar alimentos, el almacenamiento prolongado de alimentos congelados y la producción de cubitos de hielo.

Preste atención a la categoría de estrellas del congelador (4, 2 y 1 estrella) y los periodos de almacenamiento correspondientes de los alimentos congelados.

No coloque los alimentos frescos y congelados juntos. Los alimentos congelados pueden descongelarse.

Cuando se congelen grandes cantidades de alimentos frescos (como carne, pescado o trozos de carne), debe dividirlos en trozos más pequeños antes de introducirlos, para que puedan congelarse rápidamente y sacarse fácilmente.

Teniendo en cuenta los tiempos de almacenamiento que se indican en los envases, recomendados por los fabricantes de los alimentos, éstos no deben almacenarse congelados durante más de tres meses desde la fecha de compra.

Cuando compre alimentos congelados, debe asegurarse de que se congelaron a una temperatura adecuada y que el envase no está dañado.

Los alimentos congelados deben conservarse en paquetes individuales apropiados para asegurar que los demás productos no puedan contaminarse. Los alimentos descongelados deben consumirse inmediatamente y no deben volver a congelarse.

En caso de fallo de alimentación prolongado o funcionamiento anómalo del aparato, retire los alimentos congelados almacenados y compruebe si son todavía aptos para el consumo y después guárdelos en un lugar lo bastante fresco o en otro aparato.

Para descongelar alimentos, sáquelos del congelador y déjelos descongelar a temperatura ambiente o en el frigorífico. Por ejemplo, para descongelar los alimentos rápidamente, puede usar la función de descongelación en su microondas.

Si solo desea descongelar parte de un paquete, retire la parte que necesite y cierre inmediatamente el resto del paquete.
De este modo, evitará que el congelador pierda mucha temperatura y reducirá la formación de hielo en los alimentos restantes.

Frigorífico

Para reducir la humedad y la formación de hielo que implica, no ponga nunca líquido en el frigorífico dentro de recipientes no herméticos.
La formación de hielo tiende a concentrarse en las partes más frías del evaporador. Almacenar líquidos sin tapar hará que sea necesario descongelar con mayor frecuencia.

No ponga nunca alimentos calientes dentro del frigorífico. Primero deben enfriarse a temperatura ambiente y después colocarse de modo que se asegure una circulación de aire adecuada en el frigorífico.

Los alimentos sueltos o en recipientes no deben tocar la parte trasera del frigorífico, ya que podrían congelarse.
No abra con frecuencia la puerta del frigorífico.

La carne y el pescado limpio (en un paquete o envueltos en film) pueden colocarse en el frigorífico
y consumirse en 1-2 días.

Las frutas y verduras no envasadas pueden colocarse en la zona prevista para ellas.

ATENCIÓN

Si se almacenan demasiados alimentos durante el funcionamiento después de la conexión inicial a la alimentación eléctrica puede verse afectada negativamente la congelación.

Tiempos y temperatura de conservación

Nota: El almacenamiento por tiempo excesivo o con una temperatura de congelación inapropiada puede causar una pérdida de calidad de los alimentos o que se estropeen, lo que provoca desperdicio, que no sean aptos para el consumo e intoxicación alimentaria. En la mayoría de los casos, la temperatura mínima debe ser de -18˚C o inferior.
Deben tenerse en cuenta los tiempos máximos de conservación recomendados:

> Estofado, helados, embutidos, pan: 2-6 meses.

> Pescado, gambas, cordero, carne: 4-8 meses.

> Verduras, frutas, aves, vacuno: 6-12 meses.

MANTENIMIENTO Y LIMPIEZA

PRECAUCIÓN

Desconecte el aparato de la alimentación de corriente antes de realizar cualquier tarea de mantenimiento rutinario. Espere 5 minutos antes de encender de nuevo el aparato, ya que la conexión frecuente puede dañar el compresor.

Cuando desenchufe el aparato, tire del enchufe, no del cable.

No rasque el hielo ni la escarcha con objetos afilados. No use sprays, aparatos eléctricos como calefactores, secadores de cabello, limpiadores de vapor u otras fuentes de calor, ya que podrían dañarse las piezas de plástico.

Para evitar peligro de incendio y un aumento del consumo de energía, limpie el polvo de la parte trasera del aparato una vez al año, como mínimo.

Compruebe regularmente la junta de la puerta para ver si hay residuos.
Limpie la junta de la puerta con un paño suave humedecido con agua jabonosa o detergente diluido.

El interior del aparato debe limpiarse regularmente para evitar olores.

Use un paño suave o una esponja para limpiar el interior del aparato, con dos cucharadas de bicarbonato y un cuarto de litro de agua tibia. Después aclare con agua y limpie con un paño.
Después de limpiar, abra la puerta y deje secar de forma natural antes de apagar la alimentación.

En las zonas que sea difícil limpiar el aparato (como ranuras estrechas, huecos o rincones), se recomienda limpiarlos regularmente con un paño o cepillo suave, etc.
y cuando sea necesario, combinado con algunas herramientas auxiliares (como palillos finos) para garantizar que no se acumulen en estas zonas contaminantes ni bacterias.

No use jabón, detergente polvos abrasivos, limpiador en spray, etc., ya que podrían producir olores en el interior del aparato o contaminar los alimentos.

Limpie la superficie exterior del aparato con un paño suave humedecido con agua jabonosa, detergente, etc. y seque con un paño.

No use cepillos duros, estropajos metálicos, cepillos de alambre, abrasivos (como pasta de dientes), disolventes orgánicos (como alcohol, acetona, acetato de isoamilo, etc.), agua hirviendo, productos alcalinos o ácidos, que puedan dañar el exterior y el interior del frigorífico. Puede dañarse la superficie y el interior del frigorífico. El agua hirviendo y los disolventes orgánicos, como el benceno, pueden deformar o dañar las piezas de plástico.

No aclare directamente con agua ni otros líquidos durante la limpieza, para evitar cortocircuitos o que sea vea afectado el aislamiento eléctrico.

ATENCIÓN

Después de ponerse en marcha, el aparato debe funcionar continuamente. En general, el funcionamiento del aparato no debe interrumpirse, ya que se perjudicaría la vida útil del mismo.

Descongelación

Aunque este aparato se descongela automáticamente, puede formarse una capa de hielo en las paredes interiores del congelador si se abre la puerta del mismo frecuentemente o si se deja abierta demasiado tiempo. Si la capa de hielo es excesiva, cuando haya menos alimentos en su interior aproveche para hacer lo siguiente:

1. Extraiga los alimentos y accesorios del interior, desenchufe el aparato de la alimentación eléctrica y deje las puertas abiertas.
   Ventile a fondo la habitación para acelerar el proceso de descongelación.
2. Cuando se haya descongelado por completo, limpie el congelador como se ha descrito anteriormente.

¡PRECAUCIÓN! No utilice objetos afilados para eliminar el hielo del congelador. Al aparato solo debe encenderse y conectarse en la toma de corriente de nuevo cuando el interior esté completamente seco.

Limpieza de la bandeja de la puerta

Sujete con ambas manos la bandeja, según la dirección de flecha en la figura siguiente y tire de ella hacia arriba para extraerla.

Después de lavar la bandeja, una vez extraída, puede ajustar su altura al colocarla, según sea necesario.

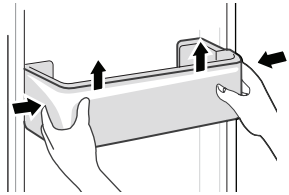

Limpieza del estante de vidrio

Como la parte interior del revestimiento del frigorífico donde está en contacto con los estantes tiene un tope, debe levantar los estantes para poder sacarlos.

Ajuste o limpie los estantes según sus necesidades.

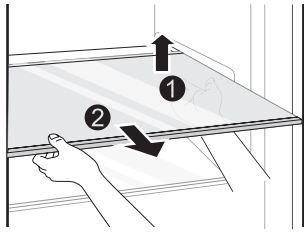

Limpieza del verdulero

Extraiga el contenido del verdulero. Tire del asa del verdulero y extráigalo hasta el tope.

Levántelo y extráigalo tirando hacia fuera.

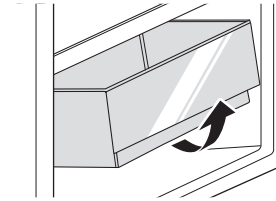

ATENCIÓN

Diferencias: Debido a los cambios técnicos y los diferentes modelos, algunas de las ilustraciones de este manual pueden diferir de su modelo.

SOLUCIÓN DE PROBLEMAS

El usuario puede solucionar los problemas leves como los siguientes: Si no se solucionan, contacte con el servicio posventa.

Problema	Causas posibles	Solución
No funciona	· La fuente de alimentación no está encendida y el enchufe no está firmemente conectado. · Tensión baja, fallo de corriente o cortacircuito disparado.	· Conecte firmemente el cable de alimentación. · Compruebe la fuente de alimentación doméstica.
La lámpara no se enciende	· El aparato no está encendido. · La lámpara está fundida.	· Desenchufe y enchufe de nuevo el cable de alimentación. · Cambie la lámpara por una nueva.
Las frutas y verduras se congelan	· ¿Están colocados los alimentos en la parte posterior del frigorífico? El área cerca de la pared trasera es donde las temperaturas son más frías. · Las frutas y verduras están en la zona de alimentos frescos/refrigeración.	· Los alimentos que puedan congelarse fácilmente no deben colocarse en la parte trasera del interior del frigorífico. · La zona de alimentos frescos/refrigeración solo es para carne/pescado.
El frigorífico/ congelador tiene ajustada una temperatura demasiado baja.	· El control de temperatura no está ajustado correctamente.	· Ajuste una temperatura más alta.
El compresor funciona muy continuamente	· La temperatura ambiente es alta y hace que el funcionamiento sea continuo. · Se han colocado demasiados alimentos a la vez. · Se han colocado alimentos antes de que se haya enfriado. · La puerta se abre con demasiada frecuencia. · La capa de hielo interior es demasiado gruesa.	· Esto es normal. · No coloque demasiados alimentos a la vez. · Espere hasta que los alimentos se hayan enfriado antes de colocarlos. · No abra la puerta con demasiada frecuencia. · Es necesario descongelar.
La puerta no cierra correctamente	· Hay obstáculos que no dejan que la puerta cierre bien. · Hay demasiados alimentos en el interior. · Junta de la puerta deformada.	· No coloque demasiados alimentos. · Instale el aparato de forma estable. · Caliente la junta de la puerta (con un secador eléctrico o agua caliente), después enfríela para devolverle la forma.
La pared exterior se calienta	· Cuando el aparato funcione, el calor se disipa al exterior a través de los tubos metálicos del interior del aparato. · Las temperaturas ambiente más altas en verano hacen que la temperatura de la pared exterior aumente.	· La temperatura superior en la pared exterior es normal. · Aumente el espacio de disipación de calor o ubique el aparato en un lugar fresco y bien ventilado.
Las viguetas horizontales o verticales están calientes	· En el interior de las viguetas hay tubos metálicos y el calor liberado por lo tubos impide la condensación.	· Esto es normal.
Olores	· Alimentos estropeados · Alimentos con olores fuertes · El interior del compartimento está sucio.	· Extraiga los alimentos estropeados y limpie el interior. · Compruebe que los alimentos con olores fuertes estén envueltos herméticamente. · Limpie el compartimento interior.
Se forma condensación en el exterior	· Si la humedad ambiental es alta, puede formarse condensación.	· Esto es normal. Limpie la condensación con un paño seco.
Se forma condensación en el interior del frigorífico y en los cajones	· El frigorífico mantiene una humedad alta para conservar frescas las verduras y otros alimentos. · La humedad ambiente es excesiva y las puertas se abren frecuentemente. · La junta de la puerta no cierra herméticamente.	· Limpie la condensación con un paño seco. · Abra las puertas con menor frecuencia o no las deje abiertas demasiado tiempo. · Compruebe la junta de la puerta, límpiela o corrija su posición.

Puede escucharse ruido durante el uso normal del frigorífico, lo que no afecta a su funcionamiento correcto.

Ruidos que pueden evitarse fácilmente:

> El ruido está causado por el aparato cuando no está nivelado. Ajuste la posición con las patas delanteras regulables. Alternativamente, coloque las almohadillas de material blando debajo de las ruedas traseras, especialmente cuando el aparato se coloque sobre baldosas.

> El aparato está tocando un mueble adyacente, sepárelo.

> Crujido de los cajones o estantes, extráigalos y colóquelos de nuevo.

> Ruido de golpeo de botellas, sepárelas.

Los ruidos que se escuchan durante el funcionamiento normal se deben, principalmente, al funcionamiento del compresor (encendido) y el sistema de refrigeración (dilatación y contracción térmicas del radiador causadas por el flujo del agente refrigerante).

Indicación del intervalo de descongelación

Temperatura ambiente	Intervalo entre dos ciclos de descongelación	Tiempo	Condiciones específicas
32℃	Mínimo dos intervalos de descongelación (△td-min)	12h	Uso intenso, apertura frecuente de las puertas
	Máximo dos intervalos de descongelación (△td-max)	96h	En condiciones de humedad baja, no se abre la puerta y no hay ajustado ningún modo especial

DATOS TÉCNICOS

Modelo	CCM1954NFEINTEG
Categoría	7
Volumen del compartimento del frigorífico	213,0 L
Volumen del compartimento del congelador	87,0 L
Tipo de clima	SN/N/ST/T
Consumo anual de energía	245kWh/a
Clase de eficiencia energética	E
Capacidad de congelación (kg/24h)	6kg/24h
Valor de aumento de temperatura (h)	9h

APÉNDICE

Especial para la nueva norma europea

Las piezas indicadas en la tabla siguiente pueden adquirirse a través del proveedor de servicio

Pieza	Suministrada por	Tiempo mínimo de disponibilidad
Termostatos	Personal de mantenimiento profesional	7 años, como mínimo, después de lanzarse al mercado el último modelo
Sensores de temperatura	Personal de mantenimiento profesional	7 años, como mínimo, después de lanzarse al mercado el último modelo
Placas de circuitos impresos	Personal de mantenimiento profesional	7 años, como mínimo, después de lanzarse al mercado el último modelo
Fuentes de luz	Personal de mantenimiento profesional	7 años, como mínimo, después de lanzarse al mercado el último modelo
Asas de puertas	Reparadores profesionales y usuarios finales	7 años, como mínimo, después de lanzarse al mercado el último modelo
Bisagras de puertas	Reparadores profesionales y usuarios finales	7 años, como mínimo, después de lanzarse al mercado el último modelo
Bandejas	Reparadores profesionales y usuarios finales	7 años, como mínimo, después de lanzarse al mercado el último modelo
Cestos	Reparadores profesionales y usuarios finales	7 años, como mínimo, después de lanzarse al mercado el último modelo
Juntas de puertas	Reparadores profesionales y usuarios finales	10 años, como mínimo, después de lanzarse al mercado el último modelo

Apreciado cliente

1 Si desea devolver o reemplazar el producto, póngase en contacto con el establecimiento donde lo compró. (Recuerde presentar la factura de compra)

2 Si su producto tiene una avería que necesita reparación, póngase en contacto con el proveedor de servicio posventa.

ATENCIÓN

La información sobre el modelo que hay en la base de datos del producto, así como el identificador del modelo pueden obtenerse a través de un enlace web escaneando un código QR, si lo hay, en la etiqueta de eficiencia energética del aparato.

Para obtener más información sobre la eficiencia energética del aparato, visite https://ec.europa.eu y busque por el nombre del modelo.

Corberó

FRIGORÍFICO

MANUAL DO UTILIZADOR

CCM1954NFEINTEG

Antes de utilizar o frigorífico, leia atentamente o manual do utilizador.

Conteúdo

INSTRUÇÕES DE SEGURANÇA IMPORTANTES 2

PROTEÇÃO DO AMBIENTE 5

INSTRUÇÕES DE INSTALAÇÃO 6

Instalação num armário 7

Inversão da porta 9

Substituir a lâmpada 11

Deslocar o aparelho 11

Conselhos de poupança de energia 11

DESCRIÇÃO DO PRODUTO 12

Peças e funções 12

INSTRUÇÕES DE FUNCIONAMENTO 13

Utilização e funções 13

Armazenamento de alimentos 15

MANUTENÇÃO E LIMPEZA 16

RESOLUÇÃO DE PROBLEMAS 18

DADOS TÉCNICOS 20

APÊNDICE 21

Especial para a nova norma europeia 21

Antes de ligar o aparelho pela primeira vez, deve ler as seguintes recomendações de segurança!

- Este aparelho destina-se a utilização doméstica e similar, como áreas de cozinha de pessoal em lojas, escritórios e outros ambientes de trabalho; casas de campo e hóspedes em hotéis, motéis e outros tipos de ambientes residenciais; ambientes do tipo casa de hóspedes, restauração e aplicações similares não comerciais.
- Este aparelho não se destina a ser utilizado por pessoas (incluindo crianças) com capacidades físicas, sensoriais ou mentais reduzidas ou com falta de experiência e conhecimentos, exceto se tiverem recebido supervisão ou instruções relativas à utilização do aparelho por uma pessoa responsável pela sua segurança.

Explicação dos termos/símbolos

	PERIGO Este símbolo indica perigo para a vida e a saúde devido a gás extremamente inflamável.
	AVISO A palavra-sinal indica um perigo com um nível médio de risco que, se não for evitado, pode causar ferimentos graves ou mesmo a morte.
	CUIDADO A palavra-sinal indica um perigo com um nível de risco baixo que, se não for evitado, pode causar ferimentos moderados ou ligeiros.
	ATENÇÃO A palavra-sinal indica uma informação importante (por exemplo, danos materiais), mas não um perigo.

IMPORTANTE: Preste especial atenção às mensagens que contêm as palavras **PERIGO**, **AVISO** ou **CUIDADO**. Estas palavras são utilizadas para o avisar de um perigo potencial que pode causar ferimentos graves a si e a outros.
As instruções dir-lhe-ão como reduzir a possibilidade de lesões e informá-lo-ão do que pode acontecer se as instruções não forem seguidas.

CUIDADO: Estas instruções de funcionamento são instruções de funcionamento gerais. Isto significa que existem certas funções que se aplicam ao seu frigorífico/congelador e outras que não se aplicam.

Estamos constantemente a trabalhar no desenvolvimento e melhoria dos nossos tipos e modelos de aparelhos. Por isso, reservamo-nos o direito de efetuar alterações na conceção, no equipamento e nos acessórios de todos os tipos e modelos sem aviso prévio.

INSTRUÇÕES DE SEGURANÇA IMPORTANTES

LEIA E GUARDE ESTAS INSTRUÇÕES!

AVISO: Risco de incêndio / material inflamável

O refrigerante e o material de espuma de ciclopentano utilizados no aparelho são inflamáveis. Por conseguinte, ao eliminar o aparelho, este deve ser mantido afastado de qualquer fonte de ignição e ser reciclado por uma empresa especializada devidamente qualificada, e não por combustão, a fim de evitar danos para o ambiente ou qualquer outro

AVISO

Avisos gerais de segurança

> As crianças devem ser vigiadas para garantir que não brincam com o aparelho.

> Se o cabo elétrico estiver danificado, deve ser substituído pelo fabricante, o seu agente de assistência ou uma pessoa com qualificações semelhantes, para evitar qualquer perigo.

> Não guarde substâncias explosivas, tais como latas de aerossol com um propulsor inflamável, neste aparelho.

> O aparelho deve ser desligado da tomada após a sua utilização e antes de o utilizador proceder à sua manutenção.

> **AVISO:** As aberturas de ventilação da caixa do aparelho ou da estrutura integrada devem ser mantidas sem obstruções.

> **AVISO:** Não devem ser utilizados dispositivos mecânicos ou outros meios para acelerar o processo de descongelação para além dos recomendados pelo fabricante.

> **AVISO:** O circuito do refrigerante não deve ser danificado.

> **AVISO:** Não deve utilizar nenhum aparelho elétrico no interior do aparelho, a menos que seja de um tipo recomendado pelo fabricante.

> **AVISO:** O frigorífico deve ser eliminado de acordo com os regulamentos locais relativos à utilização de gases explosivos inflamáveis e refrigerantes.

> **AVISO:** Ao posicionar o aparelho, certifique-se de que o cabo de alimentação não fica preso ou danificado.

> **AVISO:** Não coloque extensões elétricas ou fontes de alimentação portáteis atrás do aparelho.

> Não utilize cabos de extensão ou adaptadores não ligados à terra (dois pinos).

> Para evitar qualquer perigo devido à instabilidade do aparelho, deve fixá-lo de acordo com as instruções.

> Antes de instalar quaisquer acessórios, o frigorífico deve ser desligado da fonte de alimentação. Certifique-se de que o cabo de alimentação não está preso pelo frigorífico. Não pise o cabo de alimentação.

CUIDADO

Utilização diária

- Quando desligar a ficha elétrica do frigorífico, não puxe pelo cabo de alimentação. Segure a ficha com firmeza e retire-a da tomada.
- Para garantir uma utilização segura, não danifique nem utilize o cabo de alimentação se este estiver danificado ou gasto.
- Utilize uma tomada elétrica específica; a tomada não deve ser partilhada com outros aparelhos elétricos.
- A ficha de alimentação deve estar firmemente ligada à tomada elétrica, caso contrário pode ocorrer um incêndio.
- Deve certificar-se de que o elétrodo de terra da tomada de corrente está equipado com um fio de terra fiável.
- Feche a válvula da fuga de gás e, em seguida, abra as portas e janelas se houver fuga de gás ou de outros gases inflamáveis.
- Não desligue o frigorífico ou outros aparelhos elétricos, pois a faísca pode provocar um incêndio.
- Não deve utilizar nenhum dispositivo elétrico no aparelho, a não ser que seja do tipo recomendado pelo fabricante.
- As aberturas entre as portas do frigorífico e entre as portas e o corpo do frigorífico são pequenas, não deve colocar a mão nelas, pois pode esmagar os dedos. Quando fechar a porta do frigorífico, faça-o com cuidado para evitar que os produtos caiam.
- Não pegue em alimentos ou recipientes com as mãos molhadas dentro do frigorífico em funcionamento, especialmente se forem de metal, para evitar queimaduras no congelador.
- Não permita que as crianças subam para o frigorífico ou para cima dele, pois podem sufocar ou cair e ferir-se.
- Não coloque objetos pesados em cima do frigorífico, pois podem cair ao abrir ou fechar a porta e causar ferimentos acidentais.
- Não coloque produtos inflamáveis, explosivos, voláteis e altamente corrosivos no frigorífico para evitar danos no produto ou acidentes com fogo.
- Não coloque produtos inflamáveis perto do frigorífico para evitar incêndios.
- O frigorífico destina-se a uma utilização doméstica, como a conservação de alimentos; não deve ser utilizado para outros fins, como a conservação de sangue, medicamentos ou produtos biológicos, etc.
- Não guarde cerveja, bebidas ou outros líquidos em garrafas ou recipientes dentro do congelador, uma vez que as garrafas ou os recipientes fechados podem partir-se devido ao congelamento e causar danos.

AVISO

- Para ser ligado apenas ao abastecimento de água potável (Adequado para balde de gelo) (*)
- Para evitar que as crianças fiquem presas, as chaves devem ser mantidas fora do alcance e não perto da arca congeladora (ou do frigorífico) (no caso de aparelhos com fechadura)(*).

(*): Esta função varia consoante o modelo adquirido.

AVISO

Para a norma da UE:

Este aparelho pode ser utilizado por crianças a partir dos 8 anos de idade ou por pessoas com capacidades físicas, sensoriais ou mentais reduzidas ou com falta de experiência e conhecimentos, desde que tenham recebido supervisão ou instruções sobre a utilização do aparelho de forma segura e compreendam os perigos envolvidos. Certifique-se de que as crianças não brincam com o aparelho. A limpeza e a manutenção pelo utilizador não devem ser efetuadas por crianças sem supervisão.

A fim de evitar a contaminação dos alimentos, deve seguir as seguintes instruções:

- Se a porta estiver aberta durante muito tempo, a temperatura nos compartimentos do aparelho pode aumentar significativamente.
- Limpe regularmente as superfícies que entram em contacto com os alimentos e os sistemas de drenagem acessíveis.
- Limpe os reservatórios de água se não tiverem sido utilizados durante 48 horas; lave o sistema de água ligado a uma fonte de abastecimento de água, se não tiver sido utilizada água durante 5 dias **(Nota 1)(*)**
- A carne e o peixe crus devem ser mantidos no frigorífico em recipientes adequados para que não entrem em contacto com outros alimentos ou pinguem sobre eles.
- Os compartimentos para alimentos congelados de duas estrelas são adequados para conservar alimentos pré-congelados, conservar ou fazer gelados e fazer cubos de gelo **(Nota 2)(*).**
- Os compartimentos de 1, 2 e 3 estrelas não são adequados para a congelação de alimentos frescos **(Nota 3)(*).**
- Os aparelhos que não dispõem de um congelador de 4 estrelas não são adequados para congelar alimentos **(Nota 4)(*).**
- Se o frigorífico for deixado vazio durante longos períodos de tempo, deve ser desligado, descongelado, limpo, seco e a porta deve ser deixada aberta para evitar a formação de bolor no interior do frigorífico.

NOTA 1, 2, 3, 4: Deve confirmar se é aplicável em função do tipo de compartimento do aparelho.

(*): Esta função varia consoante o modelo adquirido.

* ***	Símbolo "4 estrelas": Congelador a -18 ˚C ou menos e pode congelar rapidamente uma determinada quantidade de alimentos.
***	Símbolo "3 estrelas": Congelador -18 ˚C ou menos
**	Símbolo "2 estrelas": Congelador -12 ˚C ou menos
*	Símbolo "1 estrela": Congelador com uma temperatura e condições de armazenamento de -6 ˚C

CUIDADO

Este produto não é recomendado para utilização com tomadas ou interrutor principal com função A/GFCI, caso contrário pode provocar disparos incorretos.

1. O disparo não representa um risco para a segurança.
2. Se os disparos persistirem, recomenda-se a substituição das tomadas ou do interrutor geral sem função a/gfci.

AVISO

Existe o risco de as crianças ficarem presas. Antes de se desfazer do seu frigorífico ou congelador antigo:

> Retire as portas.

> Deixe as prateleiras posicionadas de forma a que as crianças não possam entrar facilmente.

PROTEÇÃO DO AMBIENTE

Eliminação ecológica de aparelhos elétricos

Este símbolo de contentor de lixo com rodas barrado com uma cruz indica que os equipamentos elétricos e eletrónicos (REEE) não devem ser eliminados nos resíduos urbanos normais.

Os aparelhos elétricos antigos podem conter substâncias perigosas, pelo que a eliminação adequada do seu aparelho antigo ajudará a evitar potenciais consequências negativas para o ambiente e para a saúde humana. O seu aparelho antigo pode conter peças que podem ser utilizadas para reparar outros produtos e outros materiais valiosos que podem ser reciclados para conservar recursos limitados.

⚠ CUIDADO

O refrigerante e o material de espuma de ciclopentano utilizados no frigorífico são inflamáveis. Por conseguinte, ao eliminar o aparelho, deve mantê-lo afastado de qualquer fonte de ignição e ser reciclado por uma empresa especializada devidamente qualificada, e não por combustão, a fim de evitar danos para o ambiente ou outros perigos.

Informações sobre a embalagem

Os materiais de embalagem do produto são feitos de materiais recicláveis de acordo com os nossos regulamentos ambientais nacionais. Não deite fora os materiais de embalagem juntamente com o lixo doméstico ou outros resíduos. Leve-os para os pontos de recolha de materiais de embalagem criados pelas autoridades locais.

INSTRUÇÕES DE INSTALAÇÃO

Antes da primeira utilização

Retire a embalagem exterior e interior, limpe bem o exterior com um pano macio e seco e o interior com um pano humedecido com água morna.

Antes de ligar o seu frigorífico à rede elétrica, verifique se a tensão indicada na etiqueta de características do seu aparelho corresponde à tensão da sua casa. Uma tensão diferente pode danificar o aparelho.

O aparelho deve ser ligado à terra. O fabricante não se responsabiliza por quaisquer danos que possam ocorrer devido a uma utilização sem ligação à terra.

Diagrama das necessidades de espaço

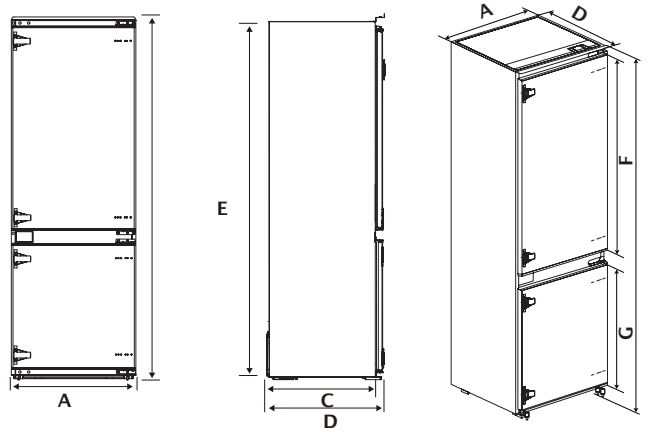

A	B	C	D	E	F	G
540	1955	515	550	1940	1076	706

Nota: Todas as dimensões em mm

Temperatura ambiente

Dependendo da classe climática, o frigorífico destina-se a ser utilizado com um intervalo de temperatura ambiente conforme especificado na tabela abaixo.

O aparelho pode não funcionar corretamente a temperaturas fora do intervalo especificado.

A classe climática está indicada na etiqueta do produto.

Tipo de clima	Temperatura ambiente
SN	+10 ˚C a +32 ˚C
N	+16 ˚C a +32 ˚C
ST	+16 ˚C a +38 ˚C
T	+16 ˚C a +43 ˚C

Se tiver alguma dúvida sobre a instalação, consulte o seu revendedor, o nosso serviço de apoio ao cliente ou o centro de assistência autorizado mais próximo.

ATENÇÃO

O desempenho de refrigeração e o consumo de energia do frigorífico podem ser afetados pela temperatura ambiente, pela frequência de abertura da porta e pela localização do frigorífico. Recomendamos que ajuste a temperatura de forma adequada.

Instalação num armário

Passos:

1. Tamanho do armário necessário.

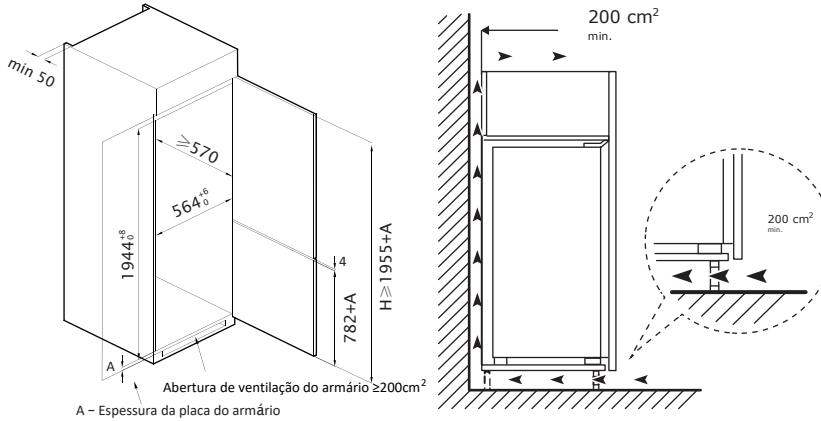

2. Empurre o frigorífico para dentro do armário e ajuste-o de modo a garantir que a guarnição na extremidade superior do painel toca totalmente na extremidade superior do armário e que o gancho de paragem na perna de apoio toca totalmente na extremidade inferior do armário.
3. Fixe a perna de apoio com parafusos e, em seguida, instale as tampas dos parafusos.

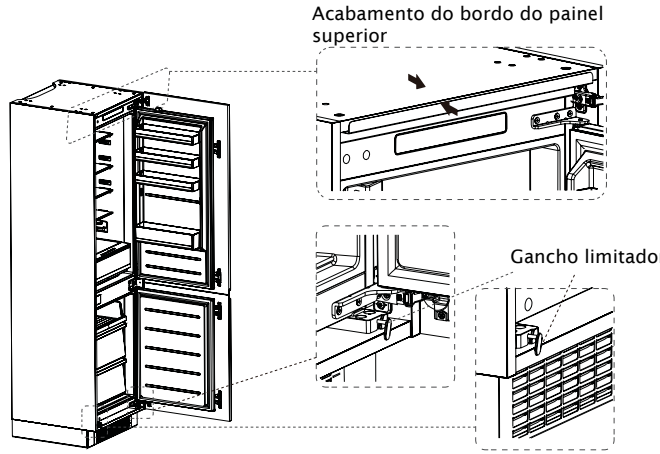

4. Fixe o painel superior à parte superior do interior do armário com parafusos e, em seguida, instale as tampas dos parafusos.

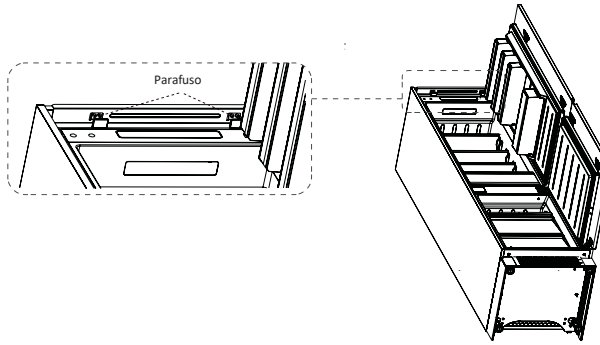

5. Abra a porta inferior do armário até ao ângulo máximo e abra a porta inferior do frigorífico até à posição correspondente. Faça deslizar o bloco para garantir que a bordo interior fica alinhado com a bordo da porta inferior do frigorífico e, em seguida, fixe o bloco à porta do armário com parafusos e instale as tampas dos parafusos. Fixe a porta superior do frigorífico da mesma forma à porta do armário. Troque a posição fixa da perna ajustável e da dobradiça inferior e, em seguida, fixe-as novamente.

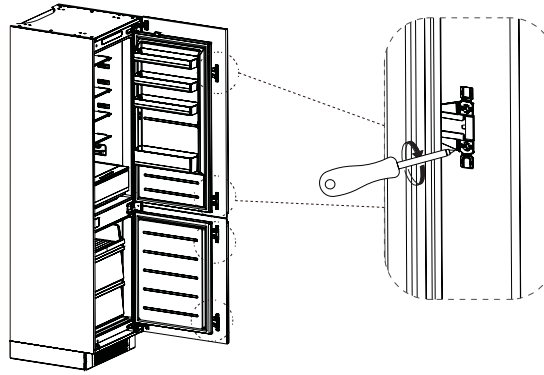

6. Retire a fita de vedação do saco de acessórios e pressione-a no espaço entre o armário e o frigorífico. A instalação está agora concluída.

ATENÇÃO

Precauções antes da instalação: As informações contidas no manual de instruções são apenas para referência. O produto real pode ser diferente. Antes de instalar e ajustar os acessórios, deve certificar-se de que o frigorífico está desligado da fonte de alimentação.

Inversão da porta

Peças já montadas no frigorífico (como enviadas):

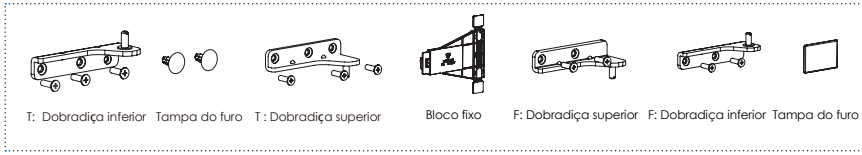

Passos:

1. Desligue o frigorífico e retire todos os artigos dos tabuleiros das portas.
2. Retire a dobradiça superior e as tampas dos orifícios da porta do frigorífico.
3. Retire a porta do frigorífico, a dobradiça inferior e a tampa do orifício.

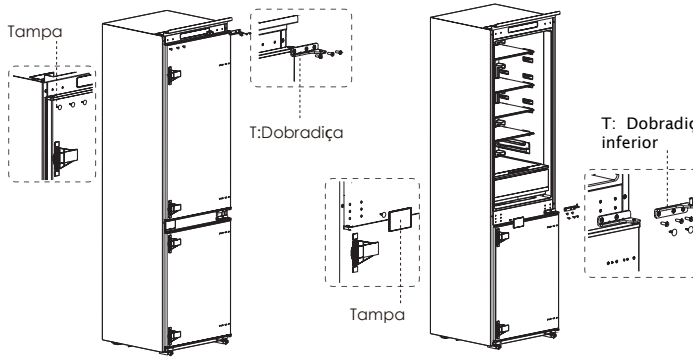

4. Troque a dobradiça T:inferior e a dobradiça T:superior, depois instale-as de acordo com os passos seguintes e instale as tampas dos orifícios superiores.
5. Retire os dois blocos fixos da porta do frigorífico, rode-os 180° e instale-os no outro lado da porta do frigorífico.

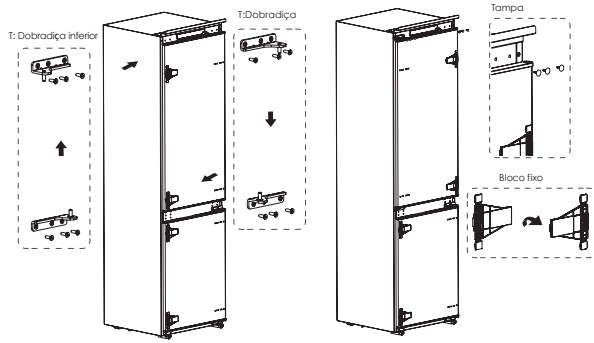

6. Retire a dobradiça superior da porta do congelador e o pino de ligação.
7. Retire a porta do congelador, a dobradiça inferior e as tampas dos orifícios.

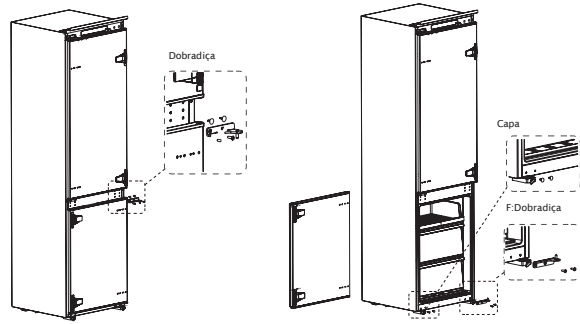

8. Troque a dobradiça F:inferior e a dobradiça F:superior, depois instale-as de acordo com os passos seguintes e instale a tampa do orifício superior e as tampas do orifício inferior.
9. Retire os dois blocos fixos da porta do congelador, rode-os 180˚ e instale-os no outro lado da porta do congelador.

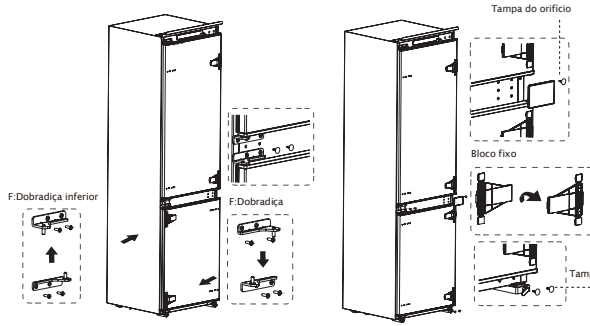

ATENÇÃO

Diferenças: Devido a alterações técnicas e a diferentes modelos, algumas das ilustrações deste manual podem diferir do seu modelo.

Substituir a lâmpada

Qualquer substituição ou manutenção de lâmpadas LED deve ser efetuada pelo fabricante, por um agente de assistência ou por uma pessoa com qualificações semelhantes.

Este produto contém uma fonte de luz de classe de eficiência energética (F).

Depois de ligar o cabo de alimentação (ou a ficha) à tomada elétrica, aguarde 2 a 3 horas antes de colocar alimentos no aparelho. Se introduzir alimentos antes de estes terem arrefecido completamente, podem estragar-se.

Deslocar o aparelho

1. Retire todos os produtos do aparelho.
2. Desligue a ficha de alimentação, introduza-a e fixe-a no gancho da ficha de alimentação situado na parte de trás ou na parte superior do aparelho.
3. Fixe com fita adesiva as partes como as prateleiras e a porta para evitar que caiam durante a deslocação do aparelho.
4. Desloque o aparelho com cuidado, entre mais de duas pessoas. Se transportar o aparelho durante um longo trajeto, deve mantê-lo na vertical.

Conselhos de poupança de energia

Não coloque o aparelho perto de fogões, radiadores ou outras fontes de calor. Se a temperatura ambiente for elevada, o compressor funcionará com mais frequência e durante mais tempo, aumentando o consumo de energia.

Certifique-se de que existe ventilação suficiente na base, nos lados e na parte de trás do aparelho.

Tenha também em atenção as dimensões indicadas no capítulo "Instalação".

A disposição das gavetas, prateleiras e tabuleiros, tal como indicado na vista geral do aparelho, permite uma utilização mais eficiente da energia e deve ser mantida tanto quanto possível.

Para obter mais espaço de armazenamento (por exemplo, para produtos refrigerados/congelados maiores), as gavetas e prateleiras intermédias devem ser puxadas para fora. As gavetas e prateleiras superiores e inferiores devem ser retiradas em último lugar, se necessário.

Se o compartimento do frigorífico/congelador estiver uniformemente cheio, isso contribui para um consumo ótimo de energia.

Deixe os alimentos quentes arrefecerem antes de os colocar no compartimento do frigorífico/congelador. Se os alimentos já tiverem arrefecido, a eficiência energética é melhorada.

Deixe que os alimentos congelados descongelem no compartimento do frigorífico. A refrigeração de alimentos congelados reduz o consumo de energia do frigorífico, melhorando assim a eficiência energética.

Abra a porta apenas na medida do necessário para minimizar a perda de frio. Se a porta for aberta brevemente e fechada corretamente, o consumo de energia é reduzido.

A regulação da temperatura a um nível inferior ao necessário contribui para uma utilização ótima da energia.

As vedações das portas do seu aparelho devem estar perfeitamente intactas, para que as portas fechem corretamente e o consumo de energia não aumente desnecessariamente.

DESCRIÇÃO DO PRODUTO

Peças e funções

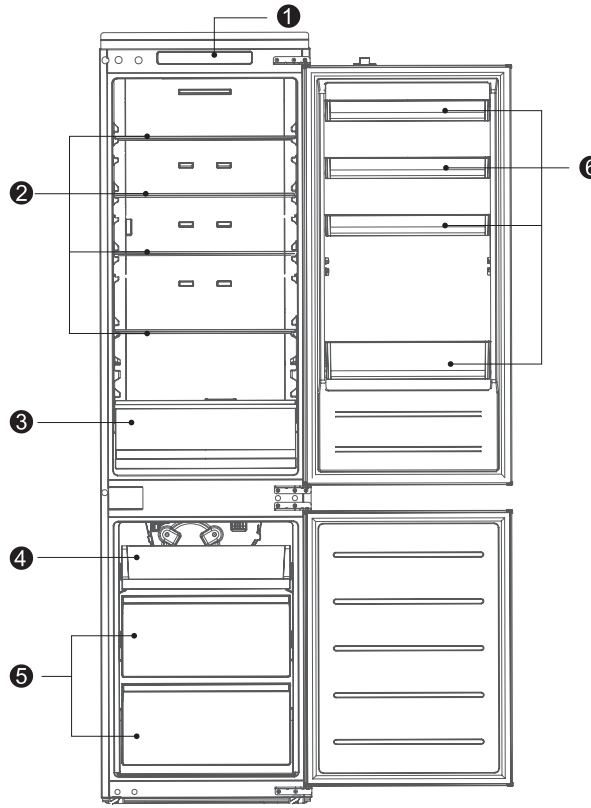

1	Controlo da temperatura	2	Prateleira de vidro
3	Caixas de frutas e vegetais	4	Gaveta pequena
5	Gaveta grande	6	Tabuleiro da porta

> Para conseguir uma utilização mais eficiente da energia, deve manter todos os elementos internos, como tabuleiros, gavetas, prateleiras e balde de gelo, na posição fornecida pelo fabricante.

ATENÇÃO

Diferenças: Devido a alterações técnicas e a diferentes modelos, algumas das ilustrações deste manual podem diferir do seu modelo.

INSTRUÇÕES DE FUNCIONAMENTO

Utilização e funções

Placa de funções

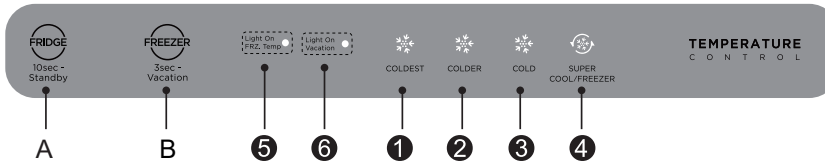

Botão

A Regulação do compartimento do frigorífico / Botão de espera

B Botão de regulação do compartimento do congelador / Modo de férias

Ecrã indicador

1 LED 1 : COLDEST

LED 2 : COLDER

LED 3 : COLD

LED 4 : SUPER COOL/FREEZER

5 LED 5 : Light On FRZ. Temp

LED 6 : Light On Vacation

Não utilize objetos afiados para manusear o painel de controlo. Estes podem riscar ou danificar o painel de controlo.

Ecrã

Quando o aparelho é ligado pela primeira vez, o visor ilumina-se completamente durante 3 segundos e o sinal sonoro de ligação é emitido; em seguida, o visor começa a funcionar normalmente; (Na primeira ligação, o nível do congelador e o nível do frigorífico estão regulados para **"FRIO"**).

Indicação de falha

Os seguintes avisos aparecem no visor, indicando as falhas correspondentes do frigorífico. Embora o frigorífico possa manter a função de congelação com as seguintes falhas, o utilizador deve contactar um especialista de serviço para garantir a utilização normal do frigorífico.

Código de avaria	Descrição da falha
LED **"5"** e LED **"6"** a piscar	Falha do sensor de temperatura do congelador
LED **"1"** e LED **"6"** a piscar	Falha do sensor de temperatura do frigorífico
LED **"1"** e LED **"2"** a piscar	Avaria no sensor de gelo do congelador
LED **"6"** e LED **"3"** a piscar	Falha do sensor de temperatura ambiente
LED **"1"** e LED **"3"** a piscar	Falhas de comunicação

Regulação da temperatura

Clique no botão de regulação A para regular o compartimento do frigorífico.

Clique no botão de regulação B, os indicadores Light On FRZ. Temp acendem-se para regular o compartimento do congelador. O frigorífico funcionará de acordo com o novo nível definido no espaço de 15 segundos.

Dicas:

Quanto mais baixa for a regulação da temperatura, mais tempo pode armazenar alimentos em segurança e mais eletricidade o frigorífico consome.

Quanto mais elevada for a regulação da temperatura, menos tempo pode guardar os alimentos em segurança e menos eletricidade o frigorífico consome.

Modo super cool

Clique no botão de configuração A até o ícone se iluminar e o compartimento do frigorífico entrará no modo Super cool (Super frio) no espaço de 15 segundos.

O compartimento do frigorífico sairá automaticamente do modo Super Cool após 6 horas ou prima o botão de regulação da temperatura A para sair do modo Super Cool mais cedo.

Modo de super freeze

Clique no botão de regulação B, os indicadores Light On FRZ. Temp acendem-se e clique novamente no botão de regulação B até que o ícone se acenda e o congelador entre no modo Super freeze (Super congelação) em 15 segundos.

O compartimento do congelador sairá automaticamente do modo de congelação após 40 horas ou prima o botão de regulação B para sair do modo de congelação mais cedo.

Sugere-se que ative o modo Super freeze durante 12 horas antes de colocar uma grande quantidade de alimentos congelados no congelador de uma só vez.

Modo de espera

Clique no botão de definição A durante 10 segundos para entrar no modo de espera. Todas as cargas e o ecrã serão desligados.

No modo de espera, clique no botão de regulação A durante 10 segundos para restabelecer o controlo normal.

Modo de férias

Clique no botão B durante 3 segundos para entrar no modo de férias, o ícone Light On Vacation acende-se e o modo de férias inicia-se após 15 segundos.

No modo de férias, o compartimento do frigorífico está desligado e o compartimento do congelador está regulado para REFRIGERAÇÃO.

No modo de férias, clique no botão de definição A ou B até que o ícone Light On Vacation se apague, o que poderá fazer sair o modo de férias.

Armazenamento de alimentos

Congelador

O congelador foi concebido para a ultracongelação de alimentos, armazenamento prolongado de alimentos congelados e produção de cubos de gelo.

Tenha em atenção a classificação por estrelas do congelador (4, 2 e 1 estrela) e os períodos de conservação correspondentes dos alimentos congelados.

Não coloque alimentos frescos e congelados juntos. Os alimentos congelados podem descongelar.

Quando congelar grandes quantidades de alimentos frescos (como carne, peixe ou pedaços de carne), deve dividi-los em pedaços mais pequenos antes de os colocar, para que possam ser rapidamente congelados e facilmente retirados.

Tendo em conta os tempos de conservação indicados nas embalagens, recomendados pelos fabricantes de alimentos, os alimentos não devem ser armazenados congelados durante mais de três meses a partir da data de compra.

Ao comprar alimentos congelados, deve certificar-se de que foram congelados a uma temperatura adequada e de que a embalagem não está danificada.

Os alimentos congelados devem ser mantidos em embalagens individuais adequadas para garantir que outros produtos não possam ser contaminados. Os alimentos descongelados devem ser consumidos imediatamente e não devem ser recongelados.

Em caso de falha prolongada de energia ou de avaria do aparelho, retire os alimentos congelados armazenados e verifique se ainda estão aptos para consumo e, em seguida, guarde-os num local suficientemente fresco ou noutro aparelho.

Para descongelar alimentos, retire-os do congelador e deixe-os descongelar à temperatura ambiente ou no frigorífico. Por exemplo, para descongelar alimentos rapidamente, pode utilizar a função de descongelação do seu micro-ondas.

Se pretender descongelar apenas parte de uma embalagem, retire a parte de que necessita e feche imediatamente o resto da embalagem.
Desta forma, evitará que o congelador perca demasiada temperatura e reduzirá a formação de gelo nos restantes alimentos.

Frigorífico

Para reduzir a humidade e a consequente formação de gelo, nunca coloque líquidos no frigorífico em recipientes não fechados.
A formação de gelo tende a concentrar-se nas partes mais frias do evaporador. Se guardar os líquidos sem tampa, terá de os descongelar com mais frequência.

Nunca coloque alimentos quentes no frigorífico. Deve primeiro arrefecer os alimentos à temperatura ambiente e depois colocá-los de forma a garantir uma circulação de ar adequada no frigorífico.

Os alimentos soltos ou em recipientes não devem tocar na parte de trás do frigorífico, pois podem congelar. Não abra frequentemente a porta do frigorífico.

A carne e o peixe limpos (numa embalagem ou embrulhados em película) podem ser colocados no frigorífico e ser consumidos num prazo de 1-2 dias.

As frutas e legumes não embalados podem ser colocados na zona prevista para o efeito.

ATENÇÃO

Se forem armazenados demasiados alimentos durante o funcionamento após a primeira ligação à alimentação elétrica, a congelação pode ser afetada negativamente.

Tempos e temperaturas de armazenamento

Nota: Um tempo de armazenamento excessivo ou uma temperatura de congelação inadequada pode resultar na perda de qualidade dos alimentos ou na sua deterioração, provocando desperdício, impróprio para consumo e intoxicação alimentar. Na maioria dos casos, a temperatura mínima deve ser de -18°C ou inferior.
Deve ter em conta o prazo de validade máximo recomendado:

> Guisado, gelado, salsichas, pão: 2-6 meses.

> Peixe, camarão, borrego, carne: 4-8 meses.

> Legumes, frutas, aves de capoeira, carne de vaca: 6-12 meses.

MANUTENÇÃO E LIMPEZA

CUIDADO

Desligue o aparelho da rede elétrica antes de proceder a qualquer manutenção de rotina. Aguarde 5 minutos antes de voltar a ligar o aparelho, pois uma ligação frequente pode danificar o compressor.

Quando desligar o aparelho da tomada, puxe a ficha e não o cabo.

Não raspe o gelo ou a geada com objetos afiados. Não utilize sprays, aparelhos elétricos como aquecedores, secadores de cabelo, máquinas de limpeza a vapor ou outras fontes de calor, pois podem danificar as peças de plástico.

Para evitar riscos de incêndio e um maior consumo de energia, limpe a parte de trás do aparelho pelo menos uma vez por ano.

Verifique regularmente o selo do porta para

verificar se existem detritos.
Limpe a vedação da porta com um pano macio humedecido em água com sabão ou detergente diluído.

O interior do aparelho deve ser limpo regularmente para evitar odores.

Utilize um pano macio ou uma esponja para limpar o interior do aparelho com duas colheres de sopa de bicarbonato de sódio e um litro de água morna.
Em seguida, enxague com água e limpe com um pano.
Após a limpeza, abra a porta e deixe secar naturalmente antes de desligar a alimentação.

Nas zonas onde o aparelho é difícil de limpar (por exemplo, ranhuras estreitas, reentrâncias ou cantos), recomenda-se que as limpe regularmente com um pano macio ou uma escova, etc.e, quando necessário, combinado com algumas ferramentas auxiliares (como paus finos) para garantir que os contaminantes e as bactérias não se acumulam nestas áreas.

Não utilize sabão, detergentes abrasivos, pós abrasivos, produtos de limpeza em spray, etc., pois podem provocar odores no interior do aparelho ou contaminar os alimentos.

Limpe a superfície exterior do aparelho com um pano macio humedecido com água e sabão, detergente, etc. e seque com um pano.

Não utilize escovas duras, esfregões de metal, escovas de arame, abrasivos (como pasta de dentes), solventes orgânicos (como álcool, acetona, acetato de isoamilo, etc.), água a ferver, produtos alcalinos ou ácidos, que pode danificar o exterior e o interior do frigorífico. A superfície e o interior do frigorífico podem ficar danificados. A água a ferver e os solventes orgânicos, como o benzeno, podem deformar ou danificar os componentes de plástico.

Não enxague diretamente com água ou outros líquidos durante a limpeza para evitar curto-circuitos ou danos no isolamento elétrico.

ATENÇÃO

Após a colocação em funcionamento, o aparelho deve funcionar continuamente. De um modo geral, o funcionamento do aparelho não deve ser interrompido, pois isso prejudicaria a vida útil do aparelho.

Descongelação

Embora este aparelho descongele automaticamente, pode formar-se uma camada de gelo nas paredes interiores do congelador se a porta do congelador for aberta frequentemente ou se for deixada aberta durante muito tempo. Se a acumulação de gelo for excessiva, quando houver menos alimentos no congelador, faça o seguinte:

1. Retire os alimentos e os acessórios do interior, desligue o aparelho da corrente elétrica e deixe as portas abertas.
   Ventile bem a divisão para acelerar o processo de descongelação.
2. Quando estiver completamente descongelado, limpe o congelador como descrito acima.

CUIDADO! Não utilize objetos afiados para retirar o gelo do congelador. O aparelho só deve ser ligado e conectado novamente à tomada elétrica quando o interior estiver completamente seco.

Limpar o tabuleiro da porta

Segure o tabuleiro com as duas mãos, de acordo com a direção da seta na figura abaixo, e puxe-o para cima para o retirar.

Depois de lavar o tabuleiro, uma vez retirado, pode regular a altura do tabuleiro colocando-o de novo conforme necessário.

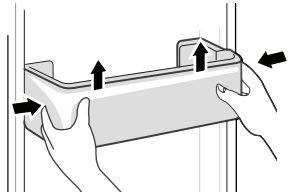

Limpar a prateleira de vidro

Como o interior do revestimento do frigorífico, onde está em contacto com as prateleiras, tem um batente, deve levantar as prateleiras para as retirar.

Ajuste ou limpe as prateleiras de acordo com as suas necessidades.

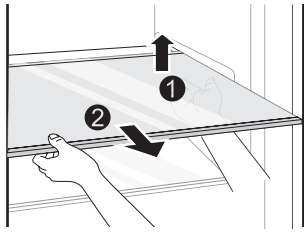

Limpeza da mercearia

Retire o conteúdo da gaveta dos legumes. Puxe a pega da gaveta de legumes e puxe-a para fora até ao limite.

Levante-o e puxe-o para fora.

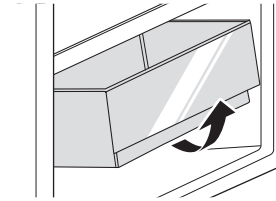

ATENÇÃO

Diferenças: Devido a alterações técnicas e a diferentes modelos, algumas das ilustrações deste manual podem diferir do seu modelo.

RESOLUÇÃO DE PROBLEMAS

Os problemas menores, como os seguintes, podem ser resolvidos pelo utilizador: Se não forem resolvidos, contacte o serviço pós-venda.

Problema	Causas possíveis	Solução
Não funciona	• A fonte de alimentação não está ligada e a ficha não está firmemente ligada. • Baixa tensão, falha de energia ou disjuntor desarmado.	• Ligue firmemente o cabo de alimentação. • Verifique a alimentação elétrica doméstica.
A lâmpada não se acende	• O aparelho não está ligado. • A lâmpada está queimada.	• Desligue e volte a ligar o cabo de alimentação. • Substitua a lâmpada por uma nova.
As frutas e os legumes são congelados	• Os alimentos são colocados na parte de trás do frigorífico? A zona perto da parede traseira é onde as temperaturas são mais frias. • As frutas e os legumes encontram-se na zona dos alimentos frescos/refrigerantes.	• Os alimentos que podem ser facilmente congelados não devem ser colocados na parte de trás do interior do frigorífico. • A zona de alimentos frescos/refrigeração destina-se apenas a carne/peixe.
O frigorífico/congelador está regulado a uma temperatura demasiado baixa.	• O controlo da temperatura não está corretamente regulado.	• Defina uma temperatura mais elevada.
O compressor funciona muito continuamente	• A temperatura ambiente é elevada e faz com que o funcionamento seja contínuo. • Foram colocados demasiados alimentos de uma só vez. • Os alimentos foram colocados antes de terem arrefecido. • A porta abre-se com demasiada frequência. • A camada interior de gelo é demasiado espessa.	• Isto é normal. • Não coloque demasiados alimentos de uma só vez. • Espere que os alimentos arrefeçam antes de os colocar no forno. • Não abra a porta com demasiada frequência. • A descongelação é necessária.
A porta não fecha corretamente	• Existem obstáculos que impedem o fecho correto da porta. • Há demasiada comida lá dentro. • Vedação da porta deformada.	• Não coloque demasiados alimentos. • Instale o aparelho numa posição estável. • Aqueça o vedante da porta (com um secador de cabelo elétrico ou água quente) e depois arrefeça-o para recuperar a sua forma.
A parede exterior aquece	• Quando o aparelho está em funcionamento, o calor é dissipado para o exterior através dos tubos metálicos no interior do aparelho. • As temperaturas ambiente mais elevadas no verão provocam o aumento da temperatura da parede exterior.	• A temperatura mais elevada na parede exterior é normal. • Aumente o espaço de dissipação de calor ou coloque o aparelho num local fresco e bem ventilado.
As vigas horizontais ou verticais estão quentes	• No interior das vigas existem tubos metálicos e o calor libertado pelos tubos evita a condensação.	• Isto é normal.
Odores	• Alimentos estragados • Alimentos com odores fortes • O interior do compartimento está sujo.	• Retire os alimentos estragados e limpe o interior. • Verifique se os alimentos com odores fortes estão bem embrulhados. • Limpe o compartimento interior.
Forma-se condensação no exterior	• Se a humidade ambiente for elevada, pode formar-se condensação.	• Isto é normal. Limpe a condensação com um pano seco.
A condensação forma-se no interior do frigorífico e nas gavetas.	• O frigorífico mantém uma humidade elevada para conservar os legumes e outros alimentos frescos. • A humidade ambiente é excessiva e as portas são abertas frequentemente. • A vedação da porta não fecha corretamente.	• Limpe a condensação com um pano seco. • Abra as portas com menos frequência ou não as deixe abertas durante muito tempo. • Verifique a vedação da porta, limpe-a ou corrija a sua posição.

Pode ouvir-se ruído durante a utilização normal do frigorífico, o que não afeta o seu bom funcionamento.

Ruídos que podem ser facilmente evitados:

> O aparelho produz ruídos quando não está nivelado. Ajuste a posição com os pés dianteiros reguláveis. Em alternativa, coloque almofadas de material macio sob as rodas traseiras, especialmente quando o aparelho é colocado sobre azulejos.

> O aparelho está a tocar num móvel adjacente, afaste-o.

> Esmague gavetas ou prateleiras, tire-as e volte a pô-las no sítio.

> Ruído de garrafas a bater, separe-as.

Os ruídos ouvidos durante o funcionamento normal devem-se principalmente ao funcionamento do compressor (ignição) e do sistema de arrefecimento (expansão e contração térmicas do radiador causadas pelo fluxo do agente de arrefecimento).

Indicação do intervalo de descongelação

Temperatura ambiente	Intervalo entre dois ciclos de descongelação	Tempo	Condições específicas
32℃	Mínimo de dois intervalos de descongelação (△td-min)	12h	Utilização intensa, abertura frequente de portas
	Máximo de dois intervalos de descongelação (△td-max)	96h	Em condições de baixa humidade, a porta não abre e não é definido qualquer modo especial.

DADOS TÉCNICOS

Modelo	CCM1954NFEINTEG
Categoria	7
Volume do compartimento do frigorífico	213,0L
Volume do compartimento do congelador	87,0L
Tipo de clima	SN/N/ST/T
Consumo anual de energia	245kWh/a
Classe de eficiência energética	E
Capacidade de congelação (kg/24h)	6kg/24h
Valor da subida de temperatura (h)	9h

APÊNDICE

Especial para a nova norma europeia

As peças listadas na tabela abaixo podem ser adquiridas junto do fornecedor de serviços.

Peça	Fornecido por	Tempo mínimo de disponibilidade
Termóstatos	Pessoal de manutenção profissional	Pelo menos 7 anos após o lançamento do último modelo no mercado.
Sensores de temperatura	Pessoal de manutenção profissional	Pelo menos 7 anos após o lançamento do último modelo no mercado.
Placas de circuitos impressos	Pessoal de manutenção profissional	Pelo menos 7 anos após o lançamento do último modelo no mercado.
Fontes de luz	Pessoal de manutenção profissional	Pelo menos 7 anos após o lançamento do último modelo no mercado.
Puxadores de portas	Reparadores profissionais e utilizadores finais	Pelo menos 7 anos após o lançamento do último modelo no mercado.
Dobradiças de portas	Reparadores profissionais e utilizadores finais	Pelo menos 7 anos após o lançamento do último modelo no mercado.
Tabuleiros	Reparadores profissionais e utilizadores finais	Pelo menos 7 anos após o lançamento do último modelo no mercado.
Cestos	Reparadores profissionais e utilizadores finais	Pelo menos 7 anos após o lançamento do último modelo no mercado.
Vedantes da porta	Reparadores profissionais e utilizadores finais	Pelo menos 10 anos após o lançamento do último modelo no mercado

Caro cliente

1. Se desejar devolver ou substituir o produto, contacte a loja onde o adquiriu (não se esqueça de apresentar a fatura de compra).

2. Se o seu produto tiver uma avaria que necessite de reparação, contacte o seu fornecedor de serviços pós-venda.

ATENÇÃO

As informações sobre o modelo na base de dados do produto, bem como o identificador do modelo, podem ser obtidos através de uma ligação Web, digitalizando um código QR, se disponível, no rótulo de eficiência energética do aparelho.
Para mais informações sobre a eficiência energética do aparelho, visite https://ec.europa.eu e pesquise por nome do modelo.

Corberó

REFRIGERATOR

USER MANUAL

CCM1954NFEINTEG

Please read the user manual carefully before operating the Refrigerator

Contents

Important safety instructions 2

Environmental protection 5

Install Instruction 6

Installation in cabinet 7

Doors reversal 9

Changing the light 11

Moving the appliance 11

Tips for energy saving 11

Product overview 12

Parts and functions 12

Operation Instructions 13

Use and functions 13

Storing food 15

Maintenance and cleaning 16

Troubleshooting 18

Technical specifications 20

Appendix 21

Special for new European standard 21

Before switching on the appliance for the first time read the following safety hints!

> This appliance is intended to be used in household and similar applications such as staff kitchen areas in shops, offices and other working environments; farm houses and by clients in hotels, motels and other residential type environments; bed and breakfast type environments; catering and similar non-retail applications.

> This appliance is not intended for use by persons (including children) with reduced physical, sensory or mental capabilities, or lack of experience and knowledge, unless they have been given supervision or instruction concerning use of the appliance by a person responsible for their safety.

Explanation of terms/symbols

	DANGER This symbol indicates that there are dangers to the life and health of persons due to extremely flammable gas.
	WARNING The signal word indicates a hazard with a medium level of risk which, if not avoided, may result in death or serious injury.
	CAUTION The signal word indicates a hazard with a low degree of risk which, if not avoided, may result in minor or moderate injury.
	ATTENTION The signal word indicates important information (e.g. damage to property), but not danger.

IMPORTANT: Pay particular attention to messages that contain the words **DANGER**, **WARNING** or **CAUTION**. These words are used to alert you to a potential hazard that can seriously injure you and others.
The instructions will tell you how to reduce the chance of injury and let you know what can happen if the instructions are not followed.

ATTENTION: These operating instructions are general. This means that certain functions apply to your refrigerator/freezer , while others do not.

We are constantly working on the further development and improvement of our appliance types and models. Therefore, we reserve the right to make changes to the design, equipment and accessories of all types and models without prior notice.

IMPORTANT SAFETY INSTRUCTIONS

READ AND SAVE THESE INSTRUCTIONS!

WARNING: Risk of fire / flammable material

Refrigerant and cyclopentane foaming material used for the appliance are flammable. Therefore, when the appliance is scrapped, it shall be kept away from any fire source and be recovered by a special recovering company with corresponding qualification other than be disposed by combustion, so as to prevent damage to the environment or any other harm

WARNING

General Safety

- Children should be supervised to ensure that they do not play with the appliance.
- If the supply cord is damaged, it must be replaced by the manufacturer, its service agent or similarly qualified persons in order to avoid a hazard.
- Do not store explosive substances such as aerosol cans with a flammable propellant in this appliance.
- The appliance has to be unplugged after use and before carrying out user maintenance on the appliance.
- **WARNING:** Keep ventilation openings, in the appliance enclosure or in the built-in structure,clear of obstruction.
- **WARNING:** Do not use mechanical devices or other means to accelerate the defrosting process, other than those recommended by the manufacturer.
- **WARNING:** Do not damage the refrigerant circuit.
- **WARNING:** Do not use electrical appliances inside the food storage compartments of the appliance, unless they are of the type recommended by the manufacturer.
- **WARNING:** Please abandon the refrigerator according to local regulators for it use flammable blowing gas and refrigerant.
- **WARNING:** When positioning the appliance, ensure the supply cord is not trapped or damaged.
- **WARNING:** Do not locate multiple portable socket-outlets or portable power supplies at the rear of the appliance.
- Do not use extension cords or ungrounded (two prong)adapters.
- To avoid a hazard due to instability of the appliance, it must be fixed in accordance with the instructions.
- The refrigerator must be disconnected from the source of electrical supply before attempting the installation of accessory. Ensure that the power cable is not trapped by the refrigerator. Do not step on the power cable.

CAUTION

Daily use

- Do not pull the power cord when pulling the power plug of the refrigerator. Please firmly grasp the plug and pull out it from the socket directly.
- To ensure safe use, do not damage the power cord or use the power cord when it is damaged or worn.
- Please use a dedicated power socket and the power socket shall not be shared with other electrical appliances.
- The power plug should be firmly contacted with the socket or else fires might be caused.
- Please ensure that the grounding electrode of the power socket is equipped with a reliable grounding line.
- Please turn off the valve of the leaking gas and then open the doors and windows in case of leakage of gas and other flammable gases.
- Do not unplug the refrigerator and other electrical appliances considering that spark may cause a fire.
- Do not use electrical appliances on the top of the appliance,unless they are of the type recommended by the manufacturer.
- The gaps between refrigerator doors and between doors and refrigerator body are small, be noted not to put your hand in these areas to prevent from squeezing the finger. Please be gentle when close the refrigerator door to avoid falling articles.
- Do not pick foods or containers with wet hands in the freezing chamber when the refrigerator is running, especially metal containers in order to avoid frostbite.
- Do not allow any child to get into or climb the refrigerator; otherwise suffocation or falling injury of the child may be caused.
- Do not place heavy objects on the top of the refrigerator considering that objectives may fall when close or open the door, and accidental injuries might be caused.
- Do not put flammable, explosive, volatile and highly corrosive items in the refrigerator to prevent damages to the product or fire accidents.
- Do not place flammable items near the refrigerator to avoid fires.
- The refrigerator is intended for household use, such as storage of foods; it shall not be used for other purposes, such as storage of blood, drugs or biological products, etc.
- Do not store beer, beverage or other fluid contained in bottles or enclosed containers in the freezing chamber of the refrigerator; or otherwise the bottles or enclosed containers may crack due to freezing to cause damages.

WARNING

- Connect to potable water supply only. (Suitable for ice cube maker) **(*)**
- To prevent children from being entrapped, the keys must be keptout of reach of children and not in the vicinity of chest freezer (or refrigerator) (suitable for products with locks).**(*)**

(*): This feature varies depending on the model purchased.

WARNING

For EU standard:

This appliance can be used by children aged from 8 years and above and persons with reduced physical, sensory or mental capabilities or lack of experience and knowledge if they have been given supervision or instruction concerning use of the appliance in a safe way and understand the hazards involved. Children shall not play with the appliance. Cleaning and user maintenance shall not be made by children without supervision.

To avoid contamination of food, please respect the following instructions:

- Opening the door for long periods can cause a significant increase of the temperature in the compartments of the appliance.
- Clean regularly surfaces that can come in contact with food and accessible drainage systems.
- Clean water tanks if they have not been used for 48h; flush the water system connected to a water supply if water has not been drawn for 5 days. **(Note 1)(*)**
- Store raw meat and fish in suitable containers in the refrigerator, so that it is not in contact with or drip onto other food.
- Two-star frozen-food compartments are suitable for storing pre-frozen food, storing or making ice-cream and making ice cubes. **(Note 2)(*)**
- 1 star, 2 star and 3 star compartments are not suitable for the freezing of fresh food. **(note 3)(*)**
- For appliances without a 4-star compartment: this refrigerating appliance is not suitable for freezing foodstuffs. **(note 4)(*)**
- If the refrigerating appliance is left empty for long periods, switch off, defrost, clean, dry, and leave the door open to prevent mould developing within the appliance.

Note 1,2,3,4: Please confirm whether it is applicable according to your product compartment type.

(*): This feature varies depending on the model purchased.

✳ ✳✳✳	"4 star" symbol: Freezer at –18 °C or colder, and it has the ability of quick freezing a certain amount of food
✳✳✳	"3 star" symbol: Freezer compartment at –18 °C or colder
✳✳	"2 star" symbol: Freezer compartment at –12 °C or colder
✳	"1 star" symbol: Freezer compartment with a target temperature and storage conditions of –6 °C

CAUTION

This product is not recommended for use with sockets or main switch with the A/GFCI function, otherwise it may cause false tripping.

1. It's not pose a safety risk when tripped.
2. If tripping persists, it is recommended to replace the sockets or main switch without a/gfci function.

WARNING

Risk of child entrapment.Before you throw away your old refrigerator or freezer:

> Take off the doors.

> Leave the shelves in place so that children may not easily climb inside.

ENVIRONMENTAL PROTECTION

Disposing of old electrical devices in an environmentally-friendly manner

This crossed-out wheeled bin symbol indicates that waste electrical and electronic products (WEEE) should be disposed of separately from the municipal waste stream.

Old electrical products can contain hazardous substances so correct disposal of your old appliance will help prevent potential negative consequences for the environment and human health. Your old appliance may contain reusable parts that could be used to repair other products, and other valuable materials that can be recycled to conserve limited resources.

⚠ CAUTION

Refrigerant and cyclopentane foaming material used for the refrigerator are flammable. Therefore, when the refrigerator is scrapped, it shall be kept away from any fire source and be recovered by a special recovering company with corresponding qualification other than be disposed by combustion, so as to prevent damage to the environment or any other harm.

Package information

Packaging materials of the product are manufactured from recyclable materials in accordance with our National Environment Regulations. Do not dispose of the packaging materials together with the domestic or other wastes. Take them to the packaging material collection points designated by the local authorities.

INSTALL INSTRUCTION

Before first use

Remove the exterior and interior packing, wipe the outside thoroughly with a soft dry cloth and the inside with a wet, lukewarm cloth.

Before connecting your refrigerator to the power supply, check that the voltage stated on the rating label of your appliance corresponds to the voltage in your home. A different voltage could damage the appliance.

The appliance must be grounded. The manufacturer is not responsible for damages that may occur as a result of usage without grounding.

Space requirement diagram

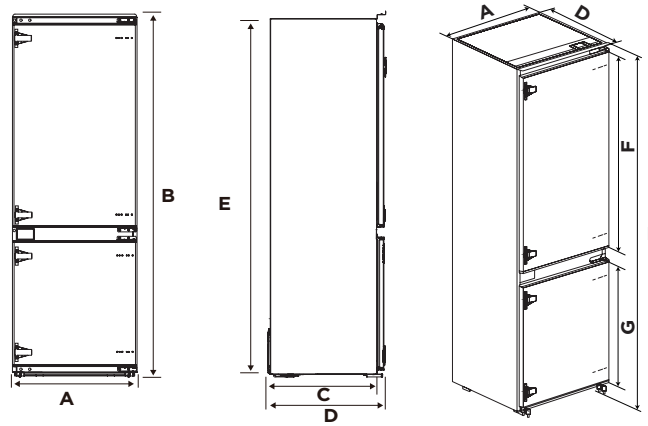

A	B	C	D	E	F	G
540	1955	515	550	1940	1076	706

Notice: All dimensions in mm

Ambient Temperature

Depending on the climate class, this refrigerator is intended to be used at an ambient temperature range as specified in the following table.

The product may not operate properly at temperatures outside of the specific range.

You can find the climate class on the product label.

Climate Class	Ambient Temperature
SN	+10 °C to +32 °C
N	+16 °C to +32 °C
ST	+16 °C to +38 °C
T	+16 °C to +43 °C

If you have any doubts regarding installation, please turn to the vendor, to our customer service or to the nearest Authorised Service Centre.

ATTENTION

The cooling performance and power consumption of the refrigerator may be affected by the ambient temperature, the door-opening frequency, and the location of the refrigerator. We recommend adjusting the temperature settings as appropriate.

Installation in cabinet

Steps:

1. Cabinet size requirement.

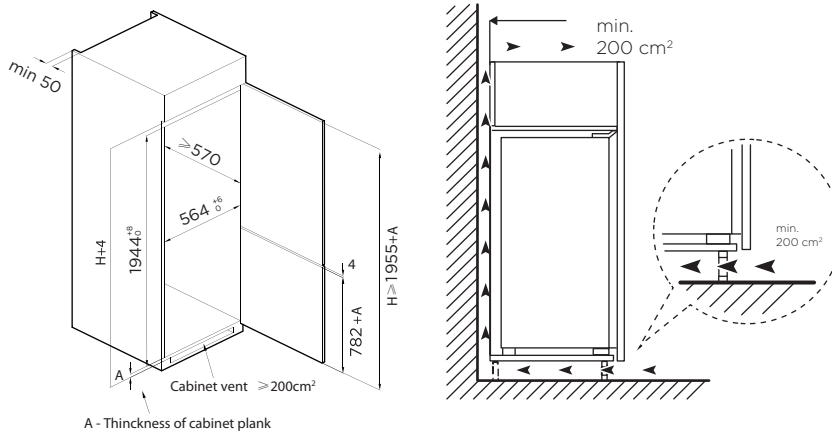

2. Push the refrigerator into the cabinet and adjust it to make sure the edgefold of top baffle completely touch the top edge of the cabinet, and the limit hook of supporting leg completely touch the bottom edge of the cabinet.
3. Fix the supporting leg with screws, then install the screw caps.

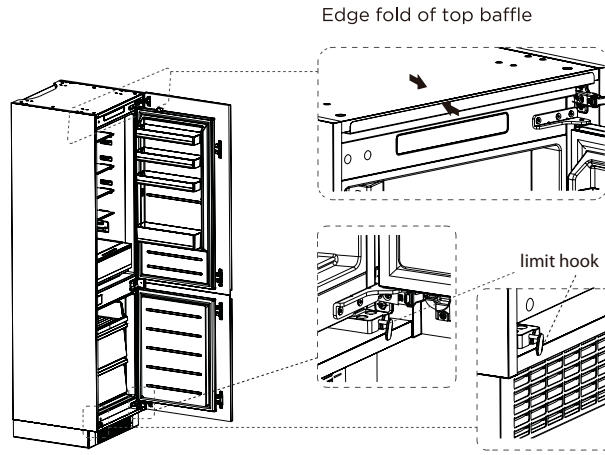

4. Fix the top baffle to the top of the cabinet inner with screws, then install the screw caps.

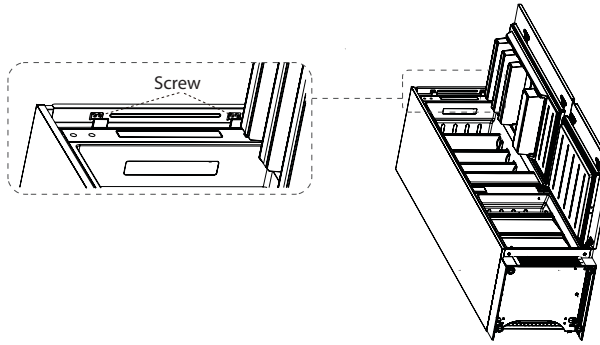

5. Open the lower door of cabinet the maximum angle, and open the lower door of the refrigerator to the corresponding position. Sliding the block to make sure inner edge align with the lower door edge of refrigerator, then fix the block to the door of cabinet with screw and install screw caps. Fix the upper refrigerator door to the cabinet door in the same way. Exchange the fixed position of the adjustable foot and the bottom hinge , then fix them again.

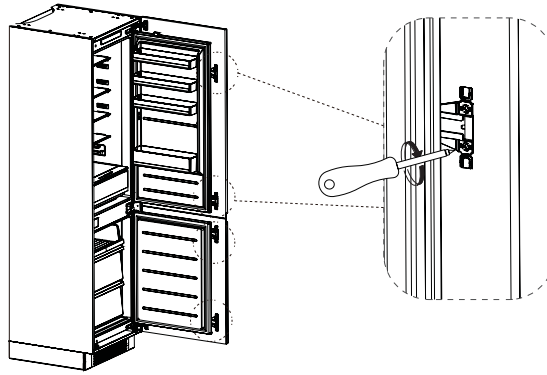

6. Take out the sealing strip from accessory bag, and press it in the gap between the cabinet and the refrigerator. Installation is completed.

ATTENTION

Precautions before installation: Information in the Instruction Manual is only for reference. The physical product may differ. Before installation and adjusting of accessories, it shall be ensured that the refrigerator is disconnected from power.

Doors reversal

Parts already mounted on the refrigerator (as shipped):

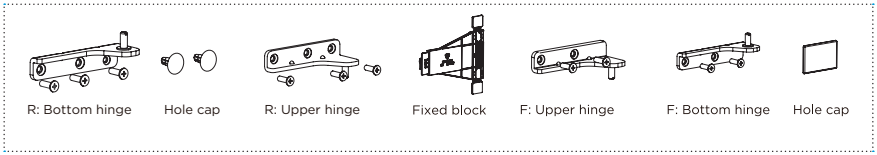

Steps:

1. Power off the refrigerator, and remove all objects from the door trays.
2. Remove the upper hinge and hole caps of refrigerator door.
3. Remove the refrigerator door, the bottom hinge and the hole cover.

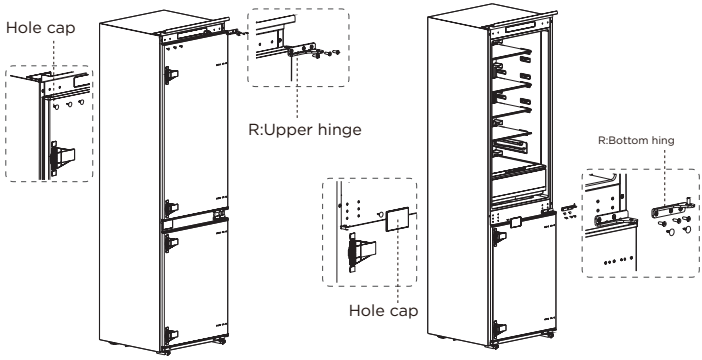

4. Exchange the R:bottom hinge and R:upper hinge ,then install them according to below steps, and install the top hole caps.
5. Remove the two fixed blocks of refrigerator door and rotate them for 180° and install them on other side of refrigerator door.

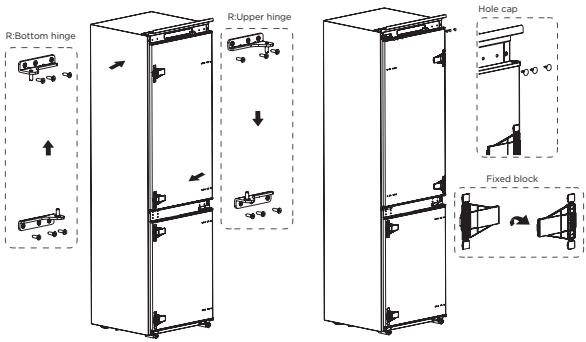

6. Remove the the upper hinge of freezer door and plug pin.
7. Remove the freezer door, the bottom hinge and the hole caps.

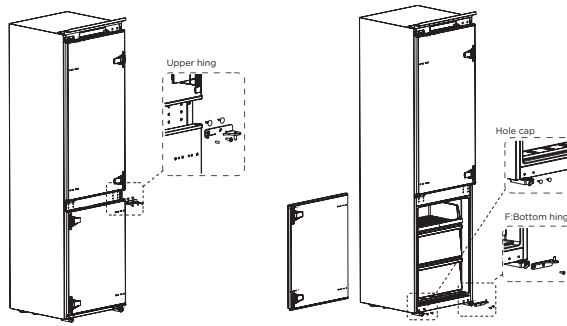

8. Exchange the F:bottom hinge and F:upper hinge ,then install them according to below steps, and install the top hole cover and lower hole caps.
9. Remove the two fixed blocks of freezer door and rotate them for 180° and install them on other side of freezer door.

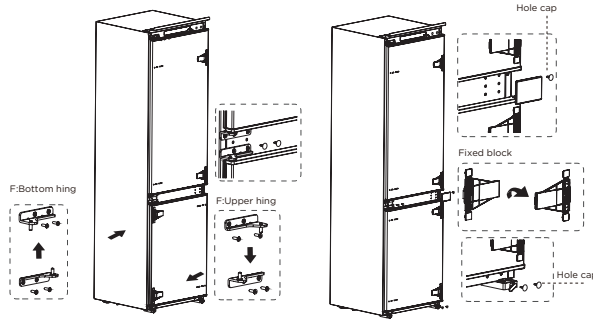

ATTENTION

Differences: Due to technical changes and different models, some of the illustrations in this manual may differ from your model.

Changing the light

Any replacement or maintenance of the LED lamps is intended to be made by the manufacturer, its service agent or similar qualified person.

This product contains a light source of energy efficiency class (F).

After connecting the power supply cord (or plug) to the outlet, wait 2 or 3 hours before you put food into the appliance. If you add food before the appliance has cooled completely, your food may spoil.

Moving the appliance

1. Remove all items from the appliance.
2. Pull the power plug out, insert and fix it into the power plug hook at the rear or on top of the appliance.
3. Tape parts such as shelves and the door to prevent from falling off while moving the appliance.
4. Move the appliance with more than two people carefully. When transporting the appliance over a long distance, keep the appliance upright.

Tips for energy saving

Do not place the appliance near cookers, radiators or other heat sources. If the ambient temperature is high, the compressor will run more frequently and for longer, resulting in increased energy consumption.

Ensure that there is sufficient ventilation at the base of the appliance, on the sides of the appliance and at the back of the appliance.

Please also observe the spacing dimensions in the chapter “Installation”.

The arrangement of drawers, shelves and trays as shown in the product overview offers the most efficient use of energy and should be retained as far as possible.

To obtain a larger storage space (e.g. for large refrigerated/frozen goods), the middle drawers and shelves can be removed. The top and bottom drawers and shelves should be removed last if necessary.

An evenly filled refrigerator/freezer compartment contributes to optimal energy use.

Allow warm food to cool before placing it in the refrigerator/freezer compartment. Food that has already cooled down increases energy efficiency.

Allow frozen food to defrost in the refrigeration compartment The coldness of the frozen food reduces the energy consumption in the refrigerator compartment and thus increases the energy efficiency.

Open the door only as briefly as necessary to minimise cold loss. Opening the door briefly and closing it properly reduces energy consumption.

Setting the temperature no colder than necessary contributes to optimal energy use.

The door gaskets of your appliance must be perfectly intact so that the doors close properly and energy consumption is not increased unnecessarily.

PRODUCT OVERVIEW

Parts and functions

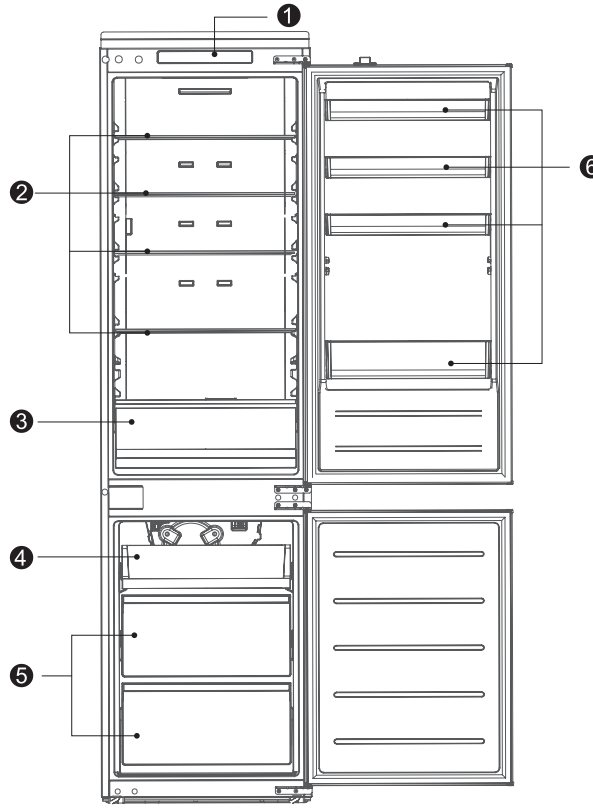

1	Temperatre control	2	Glass shelf
3	Fruits and vegetables box	4	Small Drawer
5	Big Drawer	6	Door tray

> For the most efficient use of energy, please keep the all internal items such as trays, drawers, shelves and ice cube box on the position supplied by manufacturer.

ATTENTION

Differences: Due to technical changes and different models, some of the illustrations in this manual may differ from your model.

OPERATION INSTRUCTIONS

Use and functions

Feature panel

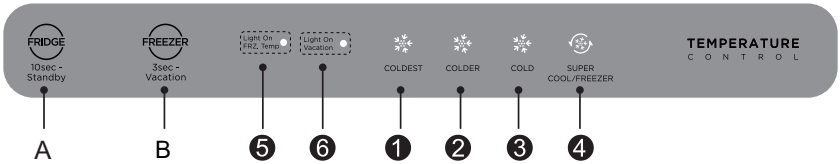

Button

A Fridge compartment setting / Standby mode button

B Freezer compartment setting / Vacation mode button

Display screen

1 LED 1 : COLDEST

2 LED 2 : COLDER

3 LED 3 : COLD

4 LED 4 : SUPER COOL/FREEZER

5 LED 5 : Light On FRZ. Temp

6 LED 6 : Light On Vacation

Do not use sharp objects to operate the control panel. They can scratch or damage the control panel.

Display

When powering on for the first time, the display will be complete for 3 seconds, while the start up bell will ring, and then the display will enter normal operation; (The initial power-on, the gear of freezer compartment and fridge compartment set at **“** COLDER **”**).

Fault indication

The following warnings appearing on the display indicate corresponding faults of the refrigerator. Though the refrigerator may still have a freezing function with the following faults, the user shall contact maintenance specialist for maintenance, so as to ensure normal use of the refrigerator.

Fault Code	Fault Description
The LED **“5”** and LED **“6”** flashing	Freezer temperature sensor fault
The LED **“1”** and LED **“6”** flashing	Refrigerating temperature sensor fault
The LED **“1”** and LED **“2”** flashing	Freezer frost sensor fault
The LED **“6”** and LED **“3”** flashing	Ambient temperature sensor faults
The LED **“1”** and LED **“3”** flashing	Communication faults

Temperature setting

Click the setting button A to set the fridge compartment.

Click the setting button B, the indicators Light On FRZ. Temp light up to set the freezer compartment.

The refrigerator will operate according to the new set gear in 15 seconds.

Tips:

The lower the set temperature, the longer you can safely store your food and the more electricity the refrigerator consumes.

The higher the set temperature, the quicker your stored food decays and the less electricity the refrigerator consumes.

Super cool mode

Click the setting button A until the icon lighten, and the fridge compartment enters super cool mode in 15 seconds.

The fridge compartment will automatically exit super cool mode after 6 hours or press the temperature setting button A to exit Super cool mode earlier.

Super freeze mode

Click the setting button B, the indicators Light On FRZ. Temp light up, and click the setting button B again until the icon lighten, and the freezer compartment enters Super freeze mode in 15 seconds.

The freezer compartment will automatically exit super freeze mode after 40 hours or press the setting button B to exit super freeze mode earlier.

It is suggested to turn on super freeze mode for 12 hours before placing large amout of frozen food in freezer compartment at one time.

Standby mode

Click the setting button A for 10 seconds to enter the standby mode. All loads and the display go off.

Under standby mode, click the setting button A for 10 seconds to restore normal control.

Vacation mode

Click the setting button B for 3 seconds to enter the vacation mode, the icon Light On Vacation lights up, the vacation mode will start after 15 seconds.

Under vacation mode, the fridge compartment is turned off, the freezer compartment set at COLDER.

Under vacation mode, click the setting button A or setting button B until the icon Light On Vacation turn off, which could exit the vacation mode.

Storing food

Freezer compartment

The freezer compartment is designated for the low-temperature freezing of food, long-term storage of frozen food, and for the production of ice cubes.

Pay attention to the star classifications (4 star, 2 star and 1 star) in the freezer compartment and the resulting storage periods for frozen food.

Do not put fresh and frozen food next to each other. The frozen food may thaw.

When freezing large amounts of fresh food (such as meat, fish or chopped meat), please divide them into several small pieces before putting in, so that they can be quickly frozen and pick up easily.

Abide by the storage times recommended by food manufacturers on the packages, there is no information on the packaging, food should not be stored frozen for longer than three months from the date of purchase.

When purchasing frozen food, make sure that it was frozen at a suitable temperature and that the packaging is not damaged.

Frozen food should be kept in suitable individual packages to ensure that adjacent food cannot be contaminated.Consume thawed and defrosted foods immediately, do not refreeze them.

In case of prolonged power failure or malfunction of the appliance, remove the stored frozen food and check whether they are still edible, then store them in a sufficiently cool place or in another appliance.

To defrost food, remove it from the freezer and let it defrost at room temperature or in the refrigerator. To defrost food quickly, you can use the defrost function on your microwave, for example.

If you only want to defrost part of a pack, remove the portion you need and immediately close the rest of the pack. In this way, you will avoid “freezer burn” and will reduce ice formation on the remaining foods.

Cooling compartment

To reduce moisture and subsequent ice build-up, never put liquid into the fridge compartment in unsealed containers. Frost tends to concentrate in the coolest parts of the evaporator. Storing uncovered liquids results in a more frequent need for defrosting.

Never put warm foods in the fridge compartment. These should first cool down at room temperature and then be placed so as to ensure adequate air circulation in the fridge compartment.

Foods or food containers should not touch the back wall of the fridge because they could freeze to the wall. Do not keep regularly opening the door of the refrigerator.

Meat and clean fish (packed in a package or plastic foil) can be placed in the fridge compartment, which can be used in 1–2 days.

Fruit and vegetables without packaging can be placed in the part designated for fresh fruit and vegetables

ATTENTION

Storage of too much food during operation after the initial connection to power may adversely affect the freezing effect of the refrigerator.

Storage times and temperature

Note: Overlong storage or storage at inappropriate freezing temperature may cause a quality loss or spoiled foods, which causes food waste, is inedible and may cause food poisoning. The minimum temperature in most cases should be -18°C or colder. Follow the maximum recommended storage times below:

> Stew, ice cream, sausages, bread: 2-6 months.

> Fish, shrimp, lamb, meat: 4-8 months.

> Vegetables, fruits, poultry, beef: 6-12 months.

MAINTENANCE AND CLEANING

CAUTION

Disconnect the appliance from the electrical supply before ndertaking any routine maintenance. Allow at least 5 minutes before restarting the appliance, as frequent starting may damage the compressor.

Hold the plug, not the cable, when unplugging the appliance.

Do not scrape off frost and ice with sharp objects. Do not use sprays, electric heaters like heater, hair dryer, steam cleaners or other sources of heat in order to avoid damage to the plastic parts.

Eliminate the dust on the back of the unit at least once in the year to avoid hazard by fire, as well as increased energy consumption.

Check the door gasket regularly to make sure there are no debris. Clean the door gasket with a soft cloth dampened with soapy water or diluted detergent.

The interior of the product should be cleaned regularly to avoid odor.

Use a soft cloth or sponge to clean the inside of the product, with two tablespoons of baking soda and a quart of warm water. Then rinse with water and wipe clean. After cleaning, open the door and let it dry naturally before turning on the power.

For areas that are difficult to clean in the product (such as narrow sandwiches, gaps or corners), it is recommended to wipe them regularly with a soft rag, soft brush, etc. and when necessary, combined with some auxiliary tools (such as thin sticks) to ensure no contaminants or bacterials accumulation in these areas.

Do not use soap, detergent, scrub powder, spray cleaner, etc., as these may cause odors in the interior of the product or contaminated food.

Wipe the outer surface of the product with a soft cloth dampened with soapy water, detergent, etc., and then wipe dry.

Do not use hard brushes, clean steel balls, wire brushes, abrasives (such as toothpastes), organic solvents (such as alcohol, acetone, Isoamyl acetate, etc.), boiling water, acid or alkaline items, which may damage the fridge surface and interior. Boiling water and organic solvents such as benzene may deform or damage plastic parts.

Do not rinse directly with water or other liquids during cleaning to avoid short circuits or affect electrical insulation after immersion.

ATTENTION

The appliance shall run continuously once it is started. Generally, the operation of the appliance shall not be interrupted;otherwise the service life may be impaired

Defrosting

Although this appliance automatically defrosts, a layer of frost may occur on the freezer compartment's interior walls if the freezer door is opened frequently or kept open too long. If the frost is too thick, choose a time when the supply of food stocks are low and proceed as follows:

1. Remove existing food and accessories baskets, unplug the appliance from the mains power and leave the doors open. Ventilate the room thoroughly to accelerate the thawing process.
2. When defrosting is completed, clean your freezer as described above.

CAUTION! Don't use sharp objects to remove frost from the freezer. Only after the interior completely dry should the appliance be switched back on and plugged back into the mains socket.

Cleaning of door tray

According to the direction arrow in the figure below, use both hands to squeeze the tray, and push it upward, then you can take it out.

After washing the tray having been taken out, you can adjust its installing height in accordance with your requirement.

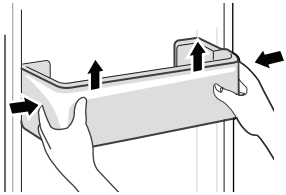

Cleaning of glass shelf

As the innermost part of the refrigerator liner where contacting the shelves has a backstop, you shall raise the shelves upward, then you can be able to take it out.

Adjust or clean the shelves according to your requirement.

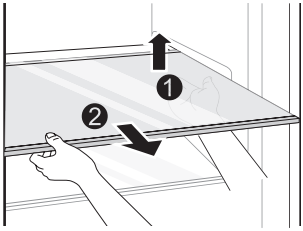

Cleaning the vegetable drawer

Remove the contents of the drawer. Hold the handle of the vegetable drawer and pull it out completely until it stops.

Lift the vegetable drawer up and remove it by pulling it out.

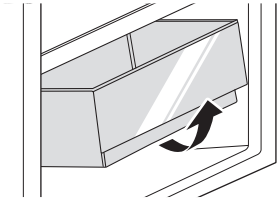

ATTENTION

Differences: Due to technical changes and different models, some of the illustrations in this manual may differ from your model.

TROUBLESHOOTING

The following simple issues can be handled by the user. Please call the after-sale service department if the issues are not solved.

Problem	Possible Causes	Solution
Not operate	• The power supply is not turned on and the plug is not firmly inserted. • Low voltage, power failure or part of the circuit tripped.	• Insert the power cord plug firmly. • Check the power supply at home.
Light not on	• The appliance is not powered on. • The light is broken.	• Unplug and re-plug the power cord. • Replace the light with a new one.
Fruits or vegetables are frozen	• Has the food been placed at the back of the fridge? The area near the back wall is where the temperatures are coldest. • Fruits or vegetables are stored in the Fresh/Chill zone.	• Not placing food which may freeze easily at the back of the fridge compartment. • The Fresh/Chill zone is only for meat/ fish.
Fridge/freezer is over-cooling	• Temperature control is not set correctly.	• Set the temperature higher.
Compressor working for a long time	• High ambient temperature causing long working time. • Putting too much food in at one time. • Food is put in before it has cooled down. • Opening the door too often. • The frost layer inside is too thick.	• This is normal. • Do not put too much food in at one time. • Wait until the food has cooled down before putting it in. • Do not open the door too often. • Need to defrost.
Door does not close properly	• Door is stuck with objects. • Too much food in. • Door gasket deformed.	• Do not put in too much food. • Place the appliance stably. • Heat the door gasket, then cool it for restoration (with an electrical drier or hot water for heating).
Outer wall is hot	• When the appliance is operating, heat is dissipated to the outside through the metal tubes inside the cabinet. • Higher ambient temperatures in the summer cause the temperature of the outer wall to rise.	• Higher temperature on the outer wall is normal. • Increase the heat dissipation space, or put the appliance in a ventilated and cool place.
Cross or vertical beams are hot	• There are metal tubes inside the beams, and the heat released from the tubes prevents condensation.	• This is normal.
Odors	• Spoiled food • Food with strong odors • The interior compartment is dirty.	• Clean and remove any spoiled food. • Make sure strong smelling food is wrapped airtight. • Clean the interior compartment.
Condensation forms on the outside	• Condensation may form when the humidity in the room is high.	• This is normal. Wipe off the condensation using a dry cloth.
Condensation forms inside the fridge and drawers	• The fridge maintains a high humidity to keep vegetables and other food items fresh. • Humidity is too high in the room and doors have been opened frequently. • The door gasket are not tight.	• Wipe off the condensation using a dry cloth. • Do not open doors as frequently or do not keep them open too long. • Check the door gasket, clean or correct position.

Certain sounds can be heard during normal use of the refrigerator, which do not affect its correct operation.

Sounds, which can be easily prevented:

> Noise caused by the appliance which is not level - adjust the position with the adjustable turn-in front feet. Alternatively, place pads made of soft material under the rear rollers, especially when the appliance is placed on tiles.

> Touching the adjacent piece of furniture - move the refrigerator away.

> Creaking of the drawers or shelves - take out and put back the drawer or shelf.

> Sounds of clinking bottles - move bottles apart.

Sounds heard during normal use are mainly due to operation of the compressor (switching on) and cooling, system (thermal expansion and contraction of the radiator caused by flow of the cooling agent).

Defrosting interval claim

Environmental temperature	Interval between two defrosting cycles	Time	Specific conditions
32℃	Minimum two defrosting intervals (△td-min)	12h	Heavy use, frequent opening of doors
	Maximum two defrosting intervals (△td-max)	96h	Under low humidity conditions, there is no door opening action and no special mode is set

TECHNICAL SPECIFICATIONS

Product model	CCM1954NFEINTEG
Product Category	7
Fresh Food Compartment Volume	213.0L
Frozen Food Compartment Volume	87.0L
Climate Class	SN/N/ST/T
Annual Energy Consumption	245kWh/a
Energy Efficiency Class	E
Freezing Capacity(kg/24h)	6kg/24h
Temperature Rise Value(h)	9h

APPENDIX

Special for new European standard

The ordered parts in the following table can be acquired from Service provider channel

Ordered part	Provided by	Minimum time required for Provision
Thermostats	Professional maintenance personnel	At least 7 years after the last model is launched on the market
Temperature sensors	Professional maintenance personnel	At least 7 years after the last model is launched on the market
Printed circuit boards	Professional maintenance personnel	At least 7 years after the last model is launched on the market
Light sources	Professional maintenance personnel	At least 7 years after the last model is launched on the market
Door handles	Professional repairers and final users	At least 7 years after the last model is launched on the market
Door hinges	Professional repairers and final users	At least 7 years after the last model is launched on the market
Trays	Professional repairers and final users	At least 7 years after the last model is launched on the market
Baskets	Professional repairers and final users	At least 7 years after the last model is launched on the market
Door gaskets	Professional repairers and final users	At least 10 years after the last model is launched on the market

Dear customer

1. If you want to return or replace the product, please contact the store where you buy.

(Remember to bring the purchase invoice)

2. If your product breaks down which needs to repair, please contact after-sales service provider.

ATTENTION

The model information inthe product database, as well as the model identifier, can be obtained througha weblink scanned by a QR code, if any, on the energy efficiency label of the product.
For more information about the energy efficiency of the appliance, visit https://ec.europa.eu and search using the model name.
The model name can be found on the rating label of the appliance.

Corberó

CERTIFICADO Corbero SAT OFICIAL

CERTIFICADO DE GARANTÍA

Imprescindible la presentación de la factura de compra acompañada del presente certificado de garantía.

Riesgos cubiertos.

Este aparato está garantizado contra cualquier defecto de funcionamiento, siempre que se destine a uso doméstico, procediéndose a su reparación dentro del plazo de garantía y sólo por la red de SAT autorizados.
Nuestros electrodomésticos Corberó cuentan con la garantía legal del fabricante que cubre cualquier avería o defecto durante 36 meses, desde su fecha factura de 1 de enero del 2022. En caso de que fuera necesario, nosotros nos ocupamos de cualquier posible incidencia siempre que se deba a un componente defectuoso o fallo de fabricación.

Excepciones de garantía.

- Que la fecha del certificado no coincida con la fecha de venta de la factura original.
- Averías producidas por golpe, por caída o cualquier otra causa de fuerza mayor.
- Si el aparato ha sido manipulado por personal no autorizado.
- Las averías producidas o derivadas como consecuencia de un uso inadecuado, por defectos de instalación, por introducir modificaciones en el aparato que alteren su funcionamiento.
- Puestas en marcha, mantenimiento, limpiezas, componentes sujetos a desgaste, lámparas, piezas estéticas, oxidaciones, plásticos, gomas, carcasas y cristales.
- Los hornos microondas (a excepción de los integrables) y los hornos sobremesa en el caso de cualquier incidencia de funcionamiento, deben de llevarse al servicio técnico más próximo por parte del cliente. No se recojen ni reparan en el domicilio.
- Garantía termos eléctricos. Garantía de 3 años incluyendo los costes de desplazamiento y mano de obra que correspondan de la reparación del producto, teniendo que tener un mantenimiento una vez cada 12 meses. Especialmente si Ud. ha instalado un aparato a gas, tenga presente como titular de la instalación, la obligatoriedad de realizar una revisión completa de los equipos, (según Real Decreto 238 / 2013, del 5 Abril. RITE. IT3, M. Lo termos eléctricos y calderas que incluyen depósitos acumuladores de agua caliente, para que se aplique la prestación de la Garantía, es obligatorio que el ánodo de magnesio esté operativo y que realice la función de protección adecuadamente. Para ello es recomendable que el ánodo se revise bianualmente por el Servicio Oficial y sea renovado cuando fuera necesario. Periodicidad que deberá ser anual en aquellas zonas con aguas críticas (contenido de $CaCO_3$ superiores a 200mg/L, es decir a partir de 20ºfH de dureza). Depósitos sin el correcto estado del ánodo de protección, no tienen la cobertura de la garantía. Independientemente del tipo de depósito o producto, todas las válvulas de sobrepresión de calefacción o a.c.s., deberán ser canalizadas para evitar daños en la vivienda por descargas de agua. La garantía del producto no asume los daños causados por la no canalización del agua derramada por esta válvula.

"ESTAS EXCEPCIONES ANULAN LA GARANTÍA, SIENDO LA REPARACIÓN CON CARGO AL CLIENTE"

Periodo amparado en aparatos según ley de garantias en la venta de bienes de consumo Ley vigente es "RD 7/2021"

Sevicio Técnico Oficial: 911 08 08 08

Horario de atención Lunes a Viernes de 9h00 a 19h00. Teléfono de contacto_ 911 08 08 08 Mail de contacto_ info@corbero.es web_ www.corbero.es

Dirección de Servicio técnico oficial_Vidal i Ribes 8-10 08950 Esplugues de Llobregat Barcelona

Corberó

CERTIFICADO Corbero SAT OFICIAL

CERTIFICADO DE GARANTIA

A apresentação da factura de compra acompanhada deste certificado de garantia é indispensável.

Riscos cobertos.

Este aparelho está garantido contra qualquer avaria, desde que se destine ao uso doméstico, reparando-o dentro do período de garantia e apenas pela rede SAT autorizada.
Nossos eletrodomésticos Corberó têm garantia legal do fabricante que cobre qualquer avaria ou defeito por 36 meses, a partir da data da fatura de 1º de janeiro de 2022. Se necessário, cuidamos de qualquer eventual incidente desde que seja devido a um componente ou fabricação defeituoso falta.

Exceções de garantia.

- Que a data do certificado não coincida com a data de venda da fatura original.
- Avarias causadas por pancadas, quedas ou qualquer outra causa de força maior.
- Se o dispositivo foi adulterado por pessoal não autorizado.
- Avarias produzidas ou derivadas como resultado de uso indevido, defeitos de instalação, fazendo alterações no dispositivo que alteram seu funcionamento.
- Comissionamento, manutenção, limpeza, componentes sujeitos a desgaste, lâmpadas, peças estéticas, oxidação, plásticos, borrachas, invólucros e vidros.
- Fornos de microondas (exceto os embutidos) e fornos de mesa em caso de qualquer incidência de operação, devem ser levados ao serviço técnico mais próximo pelo cliente. Eles não são recolhidos ou reparados em casa.
- Garantia térmica elétrica. Garantia de 3 anos incluindo despesas de deslocação e mão-de-obra que correspondam à reparação do produto, devendo ter manutenção a cada 12 meses. Especialmente se instalou um aparelho a gás, tenha em atenção como proprietário da instalação, a obrigação de realizar uma revisão completa do equipamento, (de acordo com o Decreto-Lei n.º 84/2021. Lo thermos eléctricos e caldeiras que incluam acumuladores de água quente, para o benefício da Garantia a aplicar, é obrigatório que o ânodo de magnésio esteja operacional e que desempenhe a função de protecção de forma adequada. ser verificado a cada dois anos no Serviço Oficial e renovado quando necessário Periodicidade que deve ser anual nas áreas com águas críticas (teor de $CaCO_3$ superior a 200mg/L, ou seja, a partir de 20ºfH de dureza) Depósitos sem o estado correto do ânodo de proteção não estão cobertos pela garantia Independentemente do tipo de tanque ou produto, todas as válvulas de aquecimento ou de sobrepressão de água quente sanitária devem ser canalizadas para evitar danos e na casa devido a descargas de água. A garantia do produto não cobre danos causados pela não canalização da água derramada por esta válvula.

"ESTAS EXCEÇÕES ANULAM A GARANTIA, SENDO A REPARAÇÃO POR CONTA DO CLIENTE." Período abrangido em dispositivos de acordo com a lei de garantias na venda de bens de consumo A lei atual é "Decreto-Lei n.º 84/2021"

Serviço Técnico Oficial: 351 961 789 806

Horário de atendimento de segunda a sexta das 9h às 19h. Telefone de contato_ 351 961 789 806 Email de contato_ info@corbero.es

web_ www.corbero.es Serviço Técnico Oficial Endereço_Vidal i Ribes 8-10 08950 Esplugues de Llobregat Barcelona

Corberó

CERTIFICADO Corbero SAT OFICIAL

CERTIFICATE OF GUARANTEE

The presentation of the purchase invoice accompanied by this guarantee certificate is essential.

Covered Risks.
This appliance is guaranteed against any malfunction, provided that it is intended for domestic use, proceeding to its repair within the warranty period and only by the authorized SAT network.
Our Corberó appliances have the manufacturer's legal warranty that covers any breakdown or defect for 36 months, from the invoice date of January 1, 2022. If necessary, we take care of any possible incident whenever it is due to a defective component or manufacturing fault. Warranty Exceptions

Warranty Exceptions

- That the date of the certificate does not coincide with the date of sale of the original invoice.
- Faults produced by blow, by fall or any other cause of force majeure.
- If the device has been manipulated by unauthorized personnel.
- Faults produced or derived as a consequence of improper use, installation defects, or modifications to the device that alter its operation.
- Start-up, maintenance, cleaning, components subject to wear, lamps, aesthetic parts, oxidation, plastics, rubbers, housings and crystals.
- Microwave ovens (with the exception of built-in ones) and tabletop ovens in the event of any incident of operation, they must be taken to the nearest technical service by the customer. They are not collected or repaired at home.
- Electric thermos guarantee. 3-year warranty including travel and labor costs that correspond to the repair of the product, having to have maintenance once every 12 months. Especially if you have installed a gas appliance, keep in mind as the owner of the installation, the obligation to carry out a complete review of the equipment, (according to Royal Decree 238 / 2013, of April 5. RITE. IT3, M. Lo thermos electrical and boilers that include hot water storage tanks, for the benefit of the Guarantee to apply, it is mandatory that the magnesium anode is operational and that it performs the protection function adequately.For this, it is recommended that the anode be checked biannually by the Official Service and is renewed when necessary Periodicity that must be annual in those areas with critical waters ($CaCO_3$ content greater than 200mg/L, that is, from 20ºfH of hardness) Deposits without the correct state of the protection anode are not covered by the warranty Regardless of the type of tank or product, all heating or DHW overpressure valves must be channeled to avoid damage and n the house due to water discharges. The product warranty does not cover damages caused by not channeling the water spilled by this valve.

"THESE EXCEPTIONS VOID THE WARRANTY, THE REPAIR BEING CHARGED TO THE CUSTOMER"

Period covered in devices according to the law of guarantees in the sale of consumer goods Current law is "RD 7/2021"

Official Technical Service: 911 08 08 08

Hours of operation Monday to Friday from9h00 a 19h00. Telephone contact_ 911 08 08 08 Contact email_ info@corbero.es web_ www.corbero.es

Official Technical Service Address_Vidal i Ribes 8-10 08950 Esplugues de Llobregat Barcelona